ՀՀ ՍՅՈՒՆԻՔԻ ՄԱՐԶ
«ՎԻԼՀԱՄ» ՍՊԸ

Օբյեկտի անվանումը՝ «Մշակույթի տան նորոգում»

Հասցեն՝ Սյունիքի մարզ, Կապան համայնք, Ծավ գյուղ,ներքին Շիշկերտ թաղամաս,3-րդ փողոց,թիվ 24

ԱՇԽԱՏԱՆՔԱՅԻՆ ՆԱԽԱԳԻԾ

Հատոր N1 Ճարտարապետաշինարարական և ինժեներական մասեր

ք. ԿԱՊԱՆ 2024թ.

«ՀԱՍՏԱՏՈՒՄ ԵՄ»

ԿԱՊԱՆ ՀԱՄԱՅՆՔԻ ՂԵԿԱՎԱՐ՝

______________ Գ.ՓԱՐՍՅԱՆ

«_____» ______________ 2024թ.

ԱՇԽԱՏԱՆՔԱՅԻՆ ՆԱԽԱԳԻԾ

Օբյեկտի անվանումը՝ **«Մշակույթի տան նորոգում»**

Հասցեն՝ **Սյունիքի մարզ, Կապան համայնք, Ծավ գյուղ,ներքին Շիշկերտ թաղամաս,3-րդ փողոց,թիվ 24**

Հատոր N1 **Ճարտարապետաշինարարական և ինժեներական մասեր**

ՀԵՂԻՆԱԿ՝ «ՎԻԼՀԱՄ» ՍՊԸ ԼԻՑԵՆԶԻԱ՝ ՔՊԼ 17637

տնօրեն ՝ / /Վ. Բադալյան

ք. ԿԱՊԱՆ 2024թ.

ՃԲԴ - Ա-0101

ԱՐՏՈՆԱԳԻՐ

ԲԱՐՁՐԱԳՈՒՅՆ ԴԱՍ

ԵՆԹԱԴԱՍ «Ա»

ՃԱՐՏԱՐԱՊԵՏ

ՀԱՄԲԱՐՁՈՒՄՅԱՆ ՄԱՆՎԵԼ ԱՍՔԱՆԱԶԻ

Ճարտարապետի մասնագիտական գործունեության իրականացում առանց սահմանափակումների, բացառությամբ տարածական պլանավորման փաստաթղթերի, պատմության և մշակույթի անշարժ հուշարձանների վերականգնման, ամրակայման և օգտագործման նախագծերի մշակման:

ՀԱՅԱՍՏԱՆԻ ՃԱՐՏԱՐԱՊԵՏՆԵՐԻ ՊԱԼԱՏ
ՆԱԽԱԳԱՀ Մ. ՄԻՆԱՍՅԱՆ

ՀՀ ՔԱՂԱՔԱՇԻՆՈՒԹՅԱՆ ԿՈՄԻՏԵԻ
ՆԱԽԱԳԱՀԻ ՊԱՐՏԱԿԱՆՈՒԹՅՈՒՆՆԵՐԸ
ԿԱՏԱՐՈՂ Ա. ՂՈՒԼԱՐՅԱՆ

ՏՐՎԱԾ Է 15.03.2019
ԱՆԺԱՄԿԵՏ

ԿԵԴ -Ա2-010

ԱՐՏՈՆԱԳԻՐ

ԵՐԿՐՈՐԴ ԴԱՍ

ԵՆԹԱԴԱՍ «Ա2»

ԱՐԴՅՈՒՆԱԲԵՐԱԿԱՆ, ԲՆԱԿԵԼԻ, ՀԱՍԱՐԱԿԱԿԱՆ ՇԵՆՔԵՐԻ ԵՎ ՇԻՆՈՒԹՅՈՒՆՆԵՐԻ ՆԱԽԱԳԾՈՒՄ

ՃԱՐՏԱՐԱԳԵՏ - ԿՈՆՍՏՐՈՒԿՏՈՐ

ԲԱԴԱԼՅԱՆ ՎԻԼԵՆ ԳՈՒՐԳԵՆԻ

Սահմանափակումներ՝ Արդյունաբերական, բնակելի և հասարակական ոչ ավելի 3 հարկից, մինչև 12մ բարձրությամբ և 9մ թռիչքով շենքեր, մինչև 15մ թռիչքով տարածական կոնստրուկցիաներով շինություններ, որոնք համապատասխանում են բարձր ռիսկայնության աստիճանին:
Արդյունաբերական, բնակելի և հասարակական ոչ ավելի 6 հարկից, մինչև 21մ բարձրությամբ և 9մ թռիչքով շենքեր, մինչև 24մ թռիչքով տարածական կոնստրուկցիաներով շինություններ, որոնք համապատասխանում են միջինից բարձր ռիսկայնության աստիճանին:
Վերը նշվածի վերակառուցում, վերականգնում և ուժեղացում:

ՀԱՅԱՍՏԱՆԻ ՃԱՐՏԱՐԱՊԵՏՆԵՐԻ ՊԱԼԱՏ
ՆԱԽԱԳԱՀ Մ. ՄԻՆԱՍՅԱՆ

ՀՀ ՔԱՂԱՔԱՇԻՆՈՒԹՅԱՆ ԿՈՄԻՏԵԻ
ՆԱԽԱԳԱՀԻ ՊԱՐՏԱԿԱՆՈՒԹՅՈՒՆՆԵՐԸ
ԿԱՏԱՐՈՂ Ա. ՂՈՒԼԱՐՅԱՆ

ՏՐՎԱԾ Է 15.03.2019
ԱՆԺԱՄԿԵՏ

ՀԱՅԱՍՏԱՆԻ ՀԱՆՐԱՊԵՏՈՒԹՅԱՆ
ՔԱՂԱՔԱՇԻՆՈՒԹՅԱՆ ԿՈՄԻՏԵ

ԼԻՑԵՆԶԻԱ

ՔՊԼ 17637

(լիցենզիայի համարը)

ՔԱՂԱՔԱՇԻՆԱԿԱՆ ՓԱՍՏԱԹՂԹԵՐԻ ԻՆԺԵՆԵՐԱԿԱՆ ԲԱԺԻՆՆԵՐԻ ՄՇԱԿՄԱՆ (ԲԱՑԱՌՈՒԹՅԱՄԲ ԿՈՆՍՏՐՈՒԿՏՈՐԱԿԱՆ ՄԱՍԻ, ԻՆՉՊԵՍ ՆԱԵՎ ՇԻՆԱՐԱՐՈՒԹՅԱՆ ԹՈՒՅԼՏՎՈՒԹՅՈՒՆ ՉՊԱՀԱՆՋՈՂ ԱՇԽԱՏԱՆՔՆԵՐԻ) ԳՈՐԾՈՒՆԵՈՒԹՅԱՆ

(գործունեության տեսակը)

Տրված է «27 ՀՈՒԼԻՍԻ 2020թ.» «ՎԻԼՀԱՄ» ՍՊԸ ՍՅՈՒՆԻՔ, ԿԱՊԱՆ, ԼԵՌՆԱԳՈՐԾՆԵՐԻ 1-ԻՆ ՆՐԲ.5/12

(լիցենզիան տալու ամսաթիվը, իրավաբանական անձի անվանումն ու գտնվելու վայրը
իսկ անհատ ձեռնարկատիրոջ համար ազգանունը, անունն ու բնակության վայրը)

Գործողության ժամկետը՝ **ԱՆԺԱՄԿԵՏ**

ՀՀ ՔԱՂԱՔԱՇԻՆՈՒԹՅԱՆ ԿՈՄԻՏԵԻ ՆԱԽԱԳԱՀ
ՊԱՐՏԱԿԱՆՈՒԹՅՈՒՆՆԵՐԸ ԿԱՏԱՐՈՂ

(ստորագրությունը)

Կ.Տ.

Ա. ՂՈՒԼԱՐՅԱՆ

(անունը, ազգանունը)

ՀԱՅԱՍՏԱՆԻ ՀԱՆՐԱՊԵՏՈՒԹՅԱՆ

ՔԱՂԱՔԱՇԻՆՈՒԹՅԱՆ ԿՈՄԻՏԵ

Լ Ի Ց Ե Ն Զ Ի Ա Յ Ի   Ն Ե Ր Դ Ի Ր

ՔՊԼ N 17637 - 1

(լիցենզիայի և ներդիրի համարները)

«ՎԻԼՀԱՄ» ՍՊԸ

(կազմակերպության անվանումը և մասնագետի անձնագրային տվյալները)

ԱՌԱՔԵԼ ՎԱՆՅԱՅԻ ՄԻՐԶԱԲԵԿՅԱՆ AM0426994 ԳԱԳԻԿ ԳԱՎՐԻԵԼԻ ՍՏԵՓԱՆՅԱՆ AN0462477

(կազմակերպության անվանումը և մասնագետի անձնագրային տվյալները)

ԲՆԱԿԵԼԻ, ՀԱՍԱՐԱԿԱԿԱՆ, ԱՐՏԱԴՐԱԿԱՆ ՇԵՆՔԵՐԻ ԵՎ ՇԻՆՈՒԹՅՈՒՆՆԵՐԻ ՆԱԽԱԳԾԱՅԻՆ ՓԱՍՏԱԹՂԹԵՐԻ՝

ԷԼԵԿՏՐԱՄԱՏԱԿԱՐԱՐՄԱՆ, ԷԼԵԿՏՐԱԼՈՒՍԱՎՈՐՄԱՆ ՆԵՐՔԻՆ ԵՎ ԱՐՏԱՔԻՆ ՑԱՆՑԵՐ

(գործունեության ոլորտը)

27. 07. 2020թ.

(տալու ամսաթիվը)

ԳՈՐԾՈՒՆԵՈՒԹՅԱՆ ԺԱՄԿԵՏԸ՝ ԱՆԺԱՄԿԵՏ

ՀՀ ՔԱՂԱՔԱՇԻՆՈՒԹՅԱՆ

ԿՈՄԻՏԵԻ ՆԱԽԱԳԱՀԻ ՊԱՐՏԱԿԱՆՈՒԹՅՈՒՆՆԵՐԸ ԿԱՏԱՐՈՂ՝

(ստորագրությունը) Կ.Տ.

Ա. ՂՈՒԼԱՐՅԱՆ

(անուն ազգանուն)

Ներդիրը վավերական է լիցենզիայի առկայության դեպքում

ՀԱՅԱՍՏԱՆԻ ՀԱՆՐԱՊԵՏՈՒԹՅԱՆ

ՔԱՂԱՔԱՇԻՆՈՒԹՅԱՆ ԿՈՄԻՏԵ

Լ Ի Ց Ե Ն Զ Ի Ա Յ Ի   Ն Ե Ր Դ Ի Ր

ՔՊԼ N 17637 - 2

(լիցենզիայի և ներդիրի համարները)

«ՎԻԼՀԱՄ» ՍՊԸ

(կազմակերպության անվանումը և մասնագետի անձնագրային տվյալները)

ԱՐՇԱԿ ԹՈՐԳՈՄԻ ՌՈՒՍՏԱՄԲԱՇՅԱՆ AP0487499 ԽՈՐԵՆ ՌԱՖԻԿԻ ՔՈՍԱԿՅԱՆ AR0591507

(կազմակերպության անվանումը և մասնագետի անձնագրային տվյալները)

ԲՆԱԿԵԼԻ, ՀԱՍԱՐԱԿԱԿԱՆ, ԱՐՏԱԴՐԱԿԱՆ ՇԵՆՔԵՐԻ ԵՎ ՇԻՆՈՒԹՅՈՒՆՆԵՐԻ ՆԱԽԱԳԾԱՅԻՆ ՓԱՍՏԱԹՂԹԵՐԻ՝

ՋՐԱՄԱՏԱԿԱՐԱՐՄԱՆ ԵՎ ՋՐԱՀԵՌԱՑՄԱՆ ՆԵՐՔԻՆ ԵՎ ԱՐՏԱՔԻՆ ՑԱՆՑԵՐ

(գործունեության ոլորտը)

27. 07. 2020թ.

(տալու ամսաթիվը)

ԳՈՐԾՈՒՆԵՈՒԹՅԱՆ ԺԱՄԿԵՏԸ՝ ԱՆԺԱՄԿԵՏ

ՀՀ ՔԱՂԱՔԱՇԻՆՈՒԹՅԱՆ

ԿՈՄԻՏԵԻ ՆԱԽԱԳԱՀԻ ՊԱՐՏԱԿԱՆՈՒԹՅՈՒՆՆԵՐԸ ԿԱՏԱՐՈՂ՝

(ստորագրությունը)

Կ. Տ.

Ա. ՂՈՒԼԱՐՅԱՆ

(անուն ազգանուն)

Ներդիրը վավերական է լիցենզիայի առկայության դեպքում

ՀԱՅԱՍՏԱՆԻ ՀԱՆՐԱՊԵՏՈՒԹՅԱՆ

ՔԱՂԱՔԱՇԻՆՈՒԹՅԱՆ ԿՈՄԻՏԵ

Լ Ի Ց Ե Ն Զ Ի Ա Յ Ի   Ն Ե Ր Դ Ի Ր

ՔՊԼ N 17637 - 3

(լիցենզիայի և ներդիրի համարները)

«ՎԻԼՀԱՄ» ՍՊԸ

(կազմակերպության անվանումը և մասնագետի անձնագրային տվյալները)

ԱՐԱՄ ԿԱՐՈՅԻ ՄԵԼՔՈՒՄՅԱՆ AM0462180

(կազմակերպության անվանումը և մասնագետի անձնագրային տվյալները)

ԲՆԱԿԵԼԻ, ՀԱՍԱՐԱԿԱԿԱՆ, ԱՐՏԱԴՐԱԿԱՆ ՇԵՆՔԵՐԻ ԵՎ ՇԻՆՈՒԹՅՈՒՆՆԵՐԻ ՆԱԽԱԳԾԱՅԻՆ ՓԱՍՏԱԹՂԹԵՐԻ՝

ՕԴԱՓՈԽՈՒԹՅԱՆ, ՋԵՌՈՒՑՄԱՆ ԵՎ ՕԴԻ ԼԱՎՈՐԱԿՄԱՆ ՀԱՄԱԿԱՐԳԵՐ

(գործունեության ոլորտը)

27. 07. 2020թ.

(տալու ամսաթիվը)

ԳՈՐԾՈՒՆԵՈՒԹՅԱՆ ԺԱՄԿԵՏԸ՝ ԱՆԺԱՄԿԵՏ

ՀՀ ՔԱՂԱՔԱՇԻՆՈՒԹՅԱՆ

ԿՈՄԻՏԵԻ ՆԱԽԱԳԱՀԻ ՊԱՐՏԱԿԱՆՈՒԹՅՈՒՆՆԵՐԸ ԿԱՏԱՐՈՂ՝

(ստորագրությունը)

Կ. Տ.

Ա. ԴՈՒԼԱՐՅԱՆ

(անուն ազգանուն)

Ներդիրը վավերական է լիցենզիայի առկայության դեպքում

ՎԿԱՅԱԿԱՆԸ ՏՐՎԱԾ Է ՍԵՓԱԿԱՆՈՒԹՅԱՆ ԻՐԱՎՈՒՆՔՈՎ

(սեփականության կամ օգտագործման)

ԾԱՂԻԿ ՀԱԿՈԲՅԱՆԻ

(սեփականատիրոջ (օգտագործողի) անունը (անվանումը))

[illegible]

~~[illegible]~~

(անշարժ գույքի գտնվելու վայրը (հասցեն), անվանումը)

~~[illegible]~~ 24 [illegible] ՆԿԱՏՄԱՄԲ

[illegible]

(անշարժ գույքի ձեռքբերման իրավունքը հաստատող փաստաթղթի անվանումը)

07.11.2005Թ. [illegible] 106 ՀԻՄԱՆ ՎՐԱ

ԳՐԱՆՑՎԱԾ Է ՀԱՅԱՍՏԱՆԻ ՀԱՆՐԱՊԵՏՈՒԹՅԱՆ ԿԱՌԱՎԱՐՈՒԹՅԱՆՆ ԱՌԸՆԹԵՐ ԱՆՇԱՐԺ ԳՈՒՅՔԻ ԿԱԴԱՍՏՐԻ ՊԵՏԱԿԱՆ ԿՈՄԻՏԵԻ, ԳՈՒՅՔԻ ՆԿԱՏՄԱՄԲ ԻՐԱՎՈՒՆՔՆԵՐԻ ՊԵՏԱԿԱՆ ԳՐԱՆՑՄԱՆ ՄԻԱՍՆԱԿԱՆ [illegible] ՄԱՏՅԱՆԻ 000041 ՀԱՄԱՐԻ ՏԱԿ:

ՍՈՒՅՆ ՎԿԱՅԱԿԱՆԸ ԿԱԶՄՎԱԾ Է ԵՐԿՈՒ ՕՐԻՆԱԿԻՑ. ՄԵԿԸ ՏՐՎՈՒՄ Է ՍԵՓԱԿԱՆԱՏԻՐՈՋԸ (ՕԳՏԱԳՈՐԾՈՂԻՆ), ՄՅՈՒՍԸ ՊԱՀՎՈՒՄ Է ՀԱՅԱՍՏԱՆԻ ՀԱՆՐԱՊԵՏՈՒԹՅԱՆ ԿԱՌԱՎԱՐՈՒԹՅԱՆՆ ԱՌԸՆԹԵՐ ԱՆՇԱՐԺ ԳՈՒՅՔԻ ԿԱԴԱՍՏՐԻ ՊԵՏԱԿԱՆ ԿՈՄԻՏԵԻ ԱՇԽԱՏԱԿԱԶՄԻ ՏԱՐԱԾՔԱՅԻՆ ՍՏՈՐԱԲԱԺԱՆՈՒՄՈՒՄ:

ՀԱՅԱՍՏԱՆԻ ՀԱՆՐԱՊԵՏՈՒԹՅԱՆ ԿԱՌԱՎԱՐՈՒԹՅԱՆՆ ԱՌԸՆԹԵՐ ԱՆՇԱՐԺ ԳՈՒՅՔԻ ԿԱԴԱՍՏՐԻ ՊԵՏԱԿԱՆ ԿՈՄԻՏԵԻ ԱՇԽԱՏԱԿԱԶՄԻ ՏԱՐԱԾՔԱՅԻՆ ՍՏՈՐԱԲԱԺԱՆՄԱՆ

ՂԵԿԱՎԱՐ [illegible]

(ստորագրությունը)

Կ.Տ.

«30» 12 2005 թ.

2271180

ՀՈՂԱՄԱՍԻ ՀԱՏԱԿԱԳԻԾԸ

1:1000
(մասշտաբը)

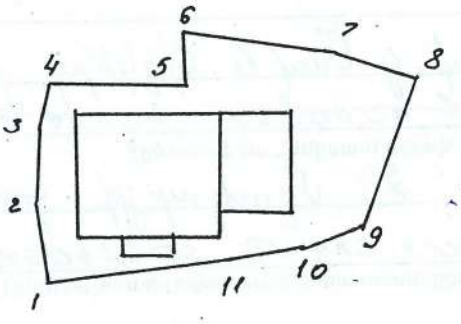

ՀԱՏՎԱ-ԾԸ	ԵՐԿԱՐՈՒԹ-ՅԱՄԲ, Մ	ՍԱՀՄԱՆԱԿԻՑ ՍԵՓԱԿԱ-ՆԱՏԻՐՈՋ (ՕԳՏ. ՏԻՐՈՂ, ՎԱՐՁԱԿԱԼ) (ԱՆՎԱՆՈՒՄ)
1-2	10.9	ԱՆՕԳՏԱԳՈՐԾԵԼԻ ՏԱՐԱԾՔ
2-3	10.7	[illegible]
3-4	5.0	—"—
4-5	17.7	—"—
5-6	7.1	—"—
6-7	21.4	[illegible]
7-8	9.8	—"—
8-9	21.2	—"—
9-10	7.8	—"—
10-11	10.7	—"—
11-1	23.5	—"—

Կատարող ____________ (ստորագրությունը)

ՀՈՂԱՄԱՍԻ ՏՎՅԱԼՆԵՐԸ

ԿԱԴԱՍՏՐԱՅԻՆ ՀԱՄԱՐԸ 09-048 16-6

ՆՊԱՏԱԿԱՅԻՆ ՆՇԱՆԱԿՈՒԹՅՈՒՆԸ ԲՆԱԿԱՎԱՅՐԵՐԻ

ՕԳՏԱԳՈՐԾՄԱՆ ՆՊԱՏԱԿԸ ԱԿՈՒՄԲԻ ՇԵՆՔԻ ՍՊԱՍԱՐԿՄԱՆ ՀԱՄԱՐ

ՀՈՂԱՄԱՍԻ ՉԱՓԸ (հա) 0.1184

ԻՐԱՎՈՒՆՔԻ ՏԵՍԱԿԸ ՍԵՓԱԿԱՆՈՒԹՅՈՒՆ

ՇԵՆՔԻ ՏՎՅԱԼՆԵՐԸ

ԿԱԴԱՍՏՐԱՅԻՆ ՀԱՄԱՐԸ 09-048 16-6

ՆՊԱՏԱԿԱՅԻՆ ՆՇԱՆԱԿՈՒԹՅՈՒՆԸ ՀԱՍԱՐԱԿԱԿԱՆ

ՕԳՏԱԳՈՐԾՄԱՆ ՆՊԱՏԱԿԸ ԱԿՈՒՄԲ

ՄԱԿԵՐԵՍԸ (քառ. մ.) 400.5

ԻՐԱՎՈՒՆՔԻ ՏԵՍԱԿԸ ՍԵՓԱԿԱՆՈՒԹՅՈՒՆ

ՇԻՆՈՒԹՅԱՆ ՏՎՅԱԼՆԵՐԸ

Հ/Հ	ԿԱԴԱՍՏՐԱՅԻՆ ՀԱՄԱՐԸ	ՕԳՏԱԳՈՐԾՄԱՆ ՆՊԱՏԱԿԸ	ՄԱԿԵՐԵՍԸ (քառ.մ.)	ԻՐԱՎՈՒՆՔԻ ՏԵՍԱԿԸ

Լրացուցիչ նշումներ, փոփոխություններ

բլկ. 1 գրանցված է Արմավիրի մարզ, համայնք [illegible], գ. [illegible] [illegible] [illegible] 3րդ փողոց 24, [illegible] հասցեով

Կատարողներ՝

(ստորագրությունները)

ՇԵՆՔԻ ՀԱՏԱԿԱԳԻԾԸ

1:200
(մասշտաբը)

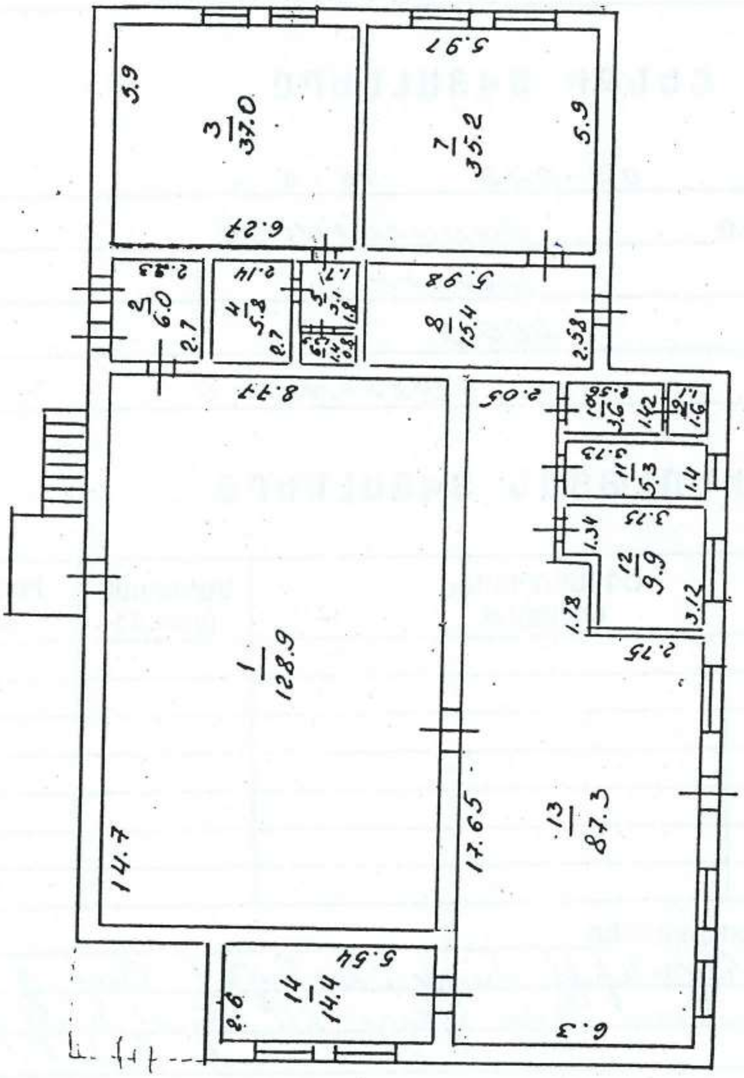

Կատարող ________ (ստորագրությունը)

«ՀԱՍՏԱՏՈՒՄ ԵՄ»

«ԶԵՖՅՈՒՌ ԱՐՏ» ՍՊԸ տնօրեն՝

____________ Է. Բաղդասարյան

«__15__» _____03_____2024թ.

ԵԶՐԱԿԱՑՈՒԹՅՈՒՆ

ՀՀ Սյունիքի մարզի, Կապան համայնքի Ծավ գյուղի մշակույթի տան շենքի տեխնիկական վիճակի, հետագա շահագործման հնարավորության և անհրաժեշտ միջոցառումների կիրառության վերաբերյալ

Սույն եզրակացությունը տրվում է համաձայն Կապանի համայնքապետարանի և «ԶԵՖՅՈՒՌ ԱՐՏ» ՍՊԸ-ի միջև 08.02.2024թ կնքված թիվ N 18 պայմանագրի: Եզրակացություն տալու նպատակով «ԶԵՖՅՈՒՌ ԱՐՏ» ՍՊԸ-ի կողմից (Շենքերի և շինությունների տեխնիկական վիճակի հետազննության Պետ. լիցենզիա N 15554 տրված 30.10.2012թ.) կատարվել է Կապան համայնքի Ծավ գյուղի մշակույթի տան շենքի (այսուհետ շենք) ակնադիտական ուսումնասիրություն, չափագրման ու լուսանկարման աշխատանքներ: Շենքի փաստացի տեխնիկական վիճակի գնահատման նպատակով ուսումնասիրվել և պարզաբանվել են շենքի կառուցվածքային համակարգի կոնստրուկտիվ լուծումները, իրականացվել է բոլոր կոնստրուկտիվ տարրերի ու շինվածքների (պատեր, միջհարկային ծածկերի ու վերնածածկի ե/բ սալեր, սանդուղքներ, միջնորմներ և այլն) ակնադիտական հետազննություն: Ուսումնասիրվել են կոնստրուկտիվ տարրերի վնասվածքների, ճաքերի ու ձևախախտումների առկայությունը, դրանց բնույթն ու հնարավոր պատճառները, ամրանների բետոնե պաշտպանիչ շերտի հաստությունը և փաստացի վիճակը, երկաթբետոնե կրող կոնստրուկցիաների հենարանային մասերի հնարավոր տեղաշարժերը, ամրանների և պողպատե կոնստրուկցիաների կոռոզիայի առկայությունը, որոնց տրվել են համապատասխան որակական ու քանակական գնահատականներ: Շենքի կոնստրուկտիվ տարրերի փաստացի տեսքերը, ինչպես նաև հատկանշական վնասվածքները, ճաքերը, ձևախախտումներն ու թերությունները լուսանկարվել են, որոնցից առավել բնութագրականները համապատասխան մեկնաբանություններով բերվում են սույն եզրակացության 2. կետում:

1. Շենքի ծավալահատակագծային և կոնստրուկտիվ լուծումները, դրանց համապատասխանությունը գործող նորմատիվ փաստաթղթերի պահանջներին

ՀՀ Սյունիքի մարզի Կապան համայնքի Ծավ գյուղի մշակույթի տան շենքը կառուցվել է 1970-ական թվականներին: Տեղադրված է նախապես հարթեցված տեղանքում: Շինության բոլոր ճակատներում հարկի հատակի նիշը գրեթե համահարթեցված է սալվածքի նիշի հետ: Շինությունը բաղկացած է մոտ 18.00x16.00մ և 9.50x13.00մ հատակագծային չափերի թվով երկու ուղղանկյունաձև հատակագծով, մեկ հարկանի մասնաշենքերից, որոնք միմյանցից բաժանված են հակասեյսմիկ կարանով (տես նկ. 1.1, 1.2): Հետին ճակատի կողմից իրականացված է 14.70x8.75մ ներքին չափերի դահլիճ, որտեղ հարկի բարձրությունը 5.75մ է: Շինության մյուս հատվածամասերում հարկի բարձրությունը 3.20մ է (հարկերի բարձրությունը դիտվել է հատակից-առաստաղ բարձրությունը): Շենքի ձախ եզրային հատվածամասում մոտ 8.75x2.60մ ներքին մակերեսը երկհարկանի է: Գլխավոր ճակատի կողմից իրականացված է բաց նախասրահ:

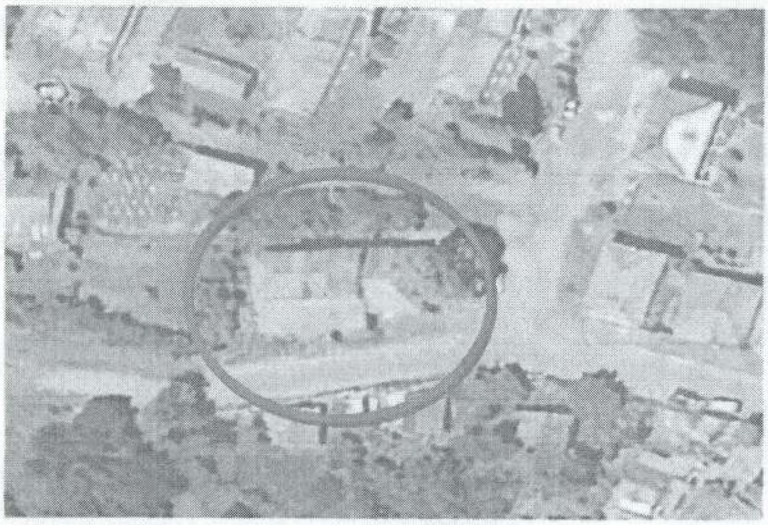

Նկ. 1.1 Շենքի տեղադիրքը ըստ Google map-ի

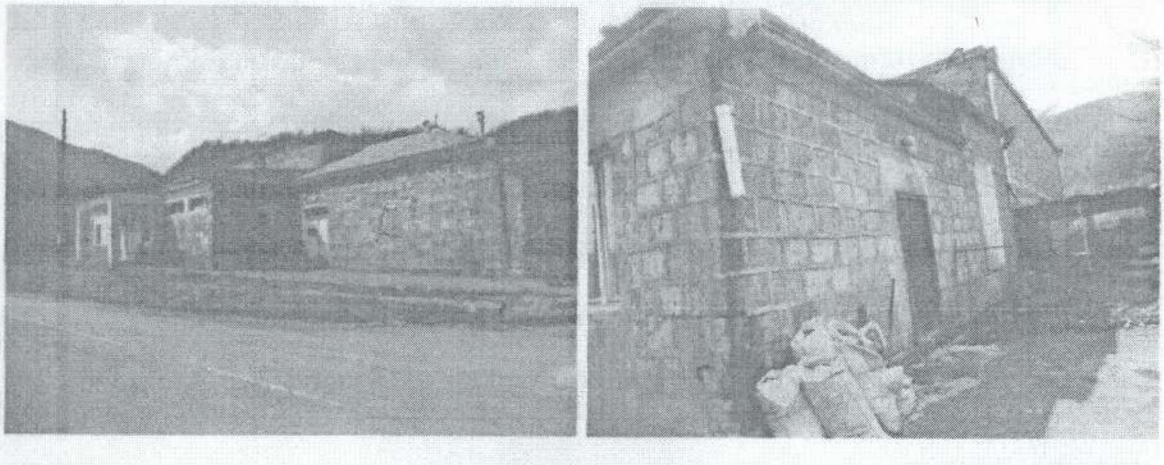

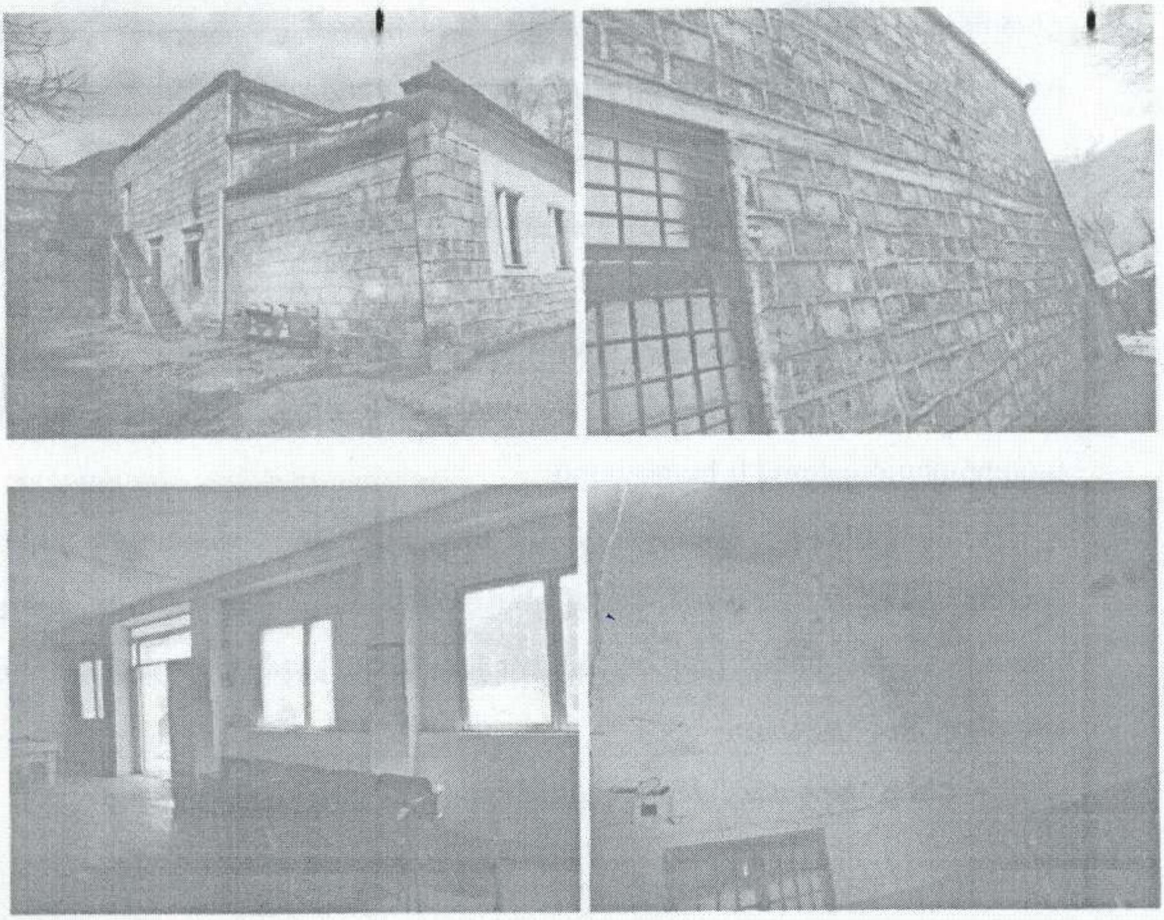

Նկ. 1.2 Շենքի արտաքին և ներքին տեսքերը

Շենքի կոնստրուկտիվ համակարգի լուծումը աջ կողային մասնաշենքում տրված է քարե շարվածքից կրող ու կապող պատերով, իսկ և կից մասնաշենքում՝ միաձույլ ե/բ շրջանակային հիմնակմախքով:

Շենքի կոնստրուկտիվ տարրերն ունեն հետևյալ բնութագրերը.

- Հիմքերը պատերի տակ ժապավենային են՝ իրականացված խամքարաբետոնով:
- Սյուներն իրականացվել են միաձույլ ե/բ-ով և ունեն 40x40սմ հատույթ: Սյուների միջառանցքային հեռավորությունները 3.00-3.50մ են:
- Պատերն իրականացվել են 40-45սմ ընդհանուր հաստությամբ կանոնավոր կտրվածքի տուֆաքարերի կրկնակի շարվածքով, իսկ որոշ հատվածամասերում լցաշարվել է 20-25 սմ պեմզոբետոնե մանրասալերի շարվածքով, ցեմենտաավազային շաղախի կիրառմամբ: Պատերի դրսի երեսշարը շենքի բոլոր ճակատներում բացակայում է: Ներսի կողմից պատերը սվաղված են գաջե շաղախով: Պատերի բարձրության ծածկի նիշերում իրականացված են միաձույլ ե/բ հակասեյսմիկ

գոտիներ: Դահլիճի մասնաշենքի պատերում հակասեյսմիկ գոտիներ են իրականացվել նաև պատերի բարձրության մոտ 3.00 և 4.00մ նիշերում

- Ծածկերն իրականացված են հավաքովի ե/բ հարթ սալերով:
- Միջնորմներն իրականացված են պեմզոբետոնե մանրասալերով և ունեն 20 հաստություն:
- Երկհարկանի մակերեսի մուտքը նախատեսված է դրսի կողմից: Սանդուղքներն իրականացված են պողպատե թեքաիեծանների վրա մետաղական աստիճանաքայլերով և հարթակով:
- Տանիքները քառալանջ և միալանջ են, արտաքին կազմակերպված ջրահեռացմամբ: Իրականացվել են փայտյա ծպեղային ու կավարամածային կոնստրուկցիաներով, իսկ ծածկույթն իրականացված է ասբոշիֆերների ալիքավոր թերթերի ծածկույթով:
- Շենք շուրջ սալվածքը իրականացված է ասֆալտբետոնով:

Հետազննության արդյունքում պարզվել է.

1. Շենքը նախագծվել ու կառուցվել է մինչև Սպիտակի 1988թ. երկրաշարժը, ուստի ակնհայտ է, որ նրա ծավալահատակագծային և կոնստրուկտիվ լուծումներում կան անհամապատասխանություններ Հայաստանի Հանրապետությունում ներկայումս գործող «Սեյսմակայուն շինարարություն. Նախագծման նորմեր» ՀՀՇՆ 20.04- շիննորմերի պահանջներին: Դրանք են.

1.1. Պատերի քարաշարվածքի կոնստրուկտիվ լուծումները չեն համապատասխանում նորմերի 12-րդ աղյուսակով նախատեսված լուծումներին, քարաշարվածքը իրականացվել է թերություններով:

1.2.. Ապահովված չէ նորմերի 96 կետի թիվ 1 ենթակետը, այն է՝ ծածկերի սալերի միջև կարաններում նախատեսվում է իրականացնել ամրանային հիմնակմախք և լցնել մանրահատիկ բետոնով կամ ցեմենտային ու պոլիմերցեմենտային շաղախով, ինչի հետևանքով ապահովված չէ հավաքովի ե/բ ծածկերի միաձուլությունը, ուստի ծածկերը չեն կարող ծառայել որպես հորիզոնական հարթության մեջ կոշտ և միաձույլ սկավառակներ և չեն կարող ապահովել կրող ուղղաձիգ կոնստրուկցաիների համատեղ աշխատանքն երկրաշարժային ազդեցությունների ժամանակ:

Շենքի տեխնիկական վիճակի հետազննության արդյունքները և գնահատականը

Վերջին տասնամյակներում և մինչև սույն եզրակացության շրջանակներում կատարված տեղազննությունը, շենքում վերանորոգման և ուժեղացման աշխատանքներ չեն իրականացվել:

Շենքի ակնադիտական հետազննության արդյունքում պարզվել է, որ շենքի կոնստրուկտիվ տարրերում կան տարբեր աստիճանի հետևյալ վնասվածքներն ու թերությունները.

- Ինչպես հիմքերը, այնպես էլ պատերի գետնախարսխային մասերը չունեն ջրամեկուսիչ շերտեր: Շենքի որոշ հատվածամասերում սալվածքը գտնվում է անբավարար վիճակում: Նշված հատվածամասերում պատերը մինչև բարձրության 10-15սմ նիշը գտնվում են խոնավ վիճակում: Նշված թերությունների հետևանքով գրունտում առկա խոնավությունը ներթափանցում է քարաշարվածք՝ առաջացնելով տարբեր բնույթի վնասվածքներ (տես նկ. 3):
- Պատերի մակերեսներին վնասվածքներ են առաջացել նաև տանիքի ջրահեռացման համակարգի անբավարար վիճակից: Մթնոլորտային տեղումներից առաջացած ջրերը որոշ հատվածամասերում պարբերաբար ներթափանցել են պատերի մակերեսներ (տես նկ. 4):
- Շենքի հատակների, առաստաղների տեխնիկական վիճակը անբավարար է և չի համապատասխանում ժամանակակից պահանջներին (տես նկ. 5):
- Շենքի տանիքի ակնադիտական հետազննությամբ պարզվել է, որ ասբոշիֆերների ծածկույթն ունի 80-90 տոկոս ֆիզիկական մաշվածություն: Թերթերի որոշ մասը ձևախախտվել է, պաշտպանիչ պողպատե դետալների որոշ մասը բացակայում է (տես նկ.6), ինչի հետևանքով մթնոլորտային տեղումները մի շարք հատվածամասերում ներթափանցել են ծածկի մակերես՝ առաջացնելով չափավոր վնասվածքներ (տես նկ.6): Տանիքի փայտե դետալների զգալի մասում առկա են կենսաբանական և ֆիզիկական վնասվածքներ: Տանիքի շինարարական աշխատանքներն իրականացվել են զգալի թերություններով (տես նկ.7): Տանիքի տեխնիկական վիճակը գնահատվում է անբավարար:
- Տանիքի թերությունների հետևանքով մի շարք վնասվածքներ են առաջացել շենքի տարբեր հատվածամասերում (տես նկ.8):

- Շենքի դռներն ու պատուհանները չեն բավարարում ժամանակակից պահանջներին, գտնվում են բարոյապես հնացած և ֆիզիկապես մաշված վիճակում և ենթակա են փոխարինման:

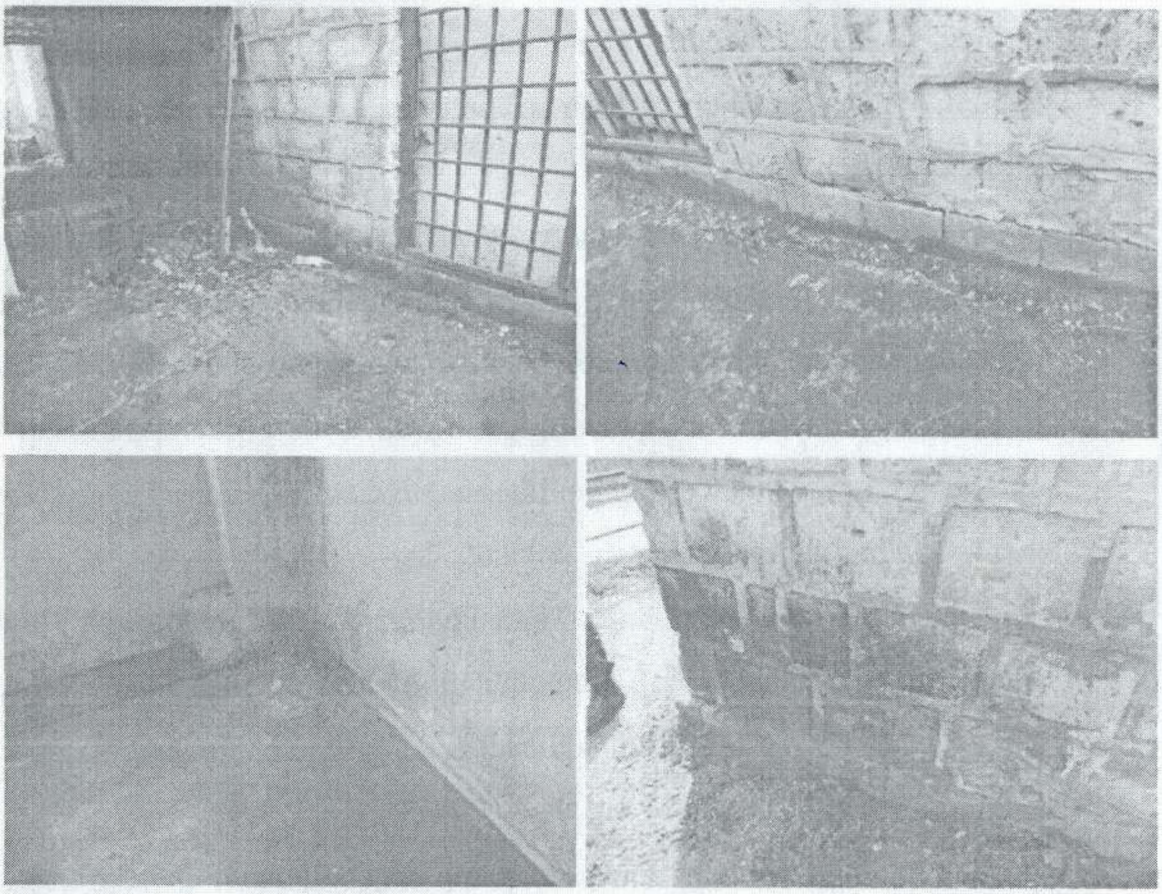

Նկ.3 Սալվածքի վնասվածքների և պատերի գետնախարսխային հատվածամասերում խոնավության տեսքեր

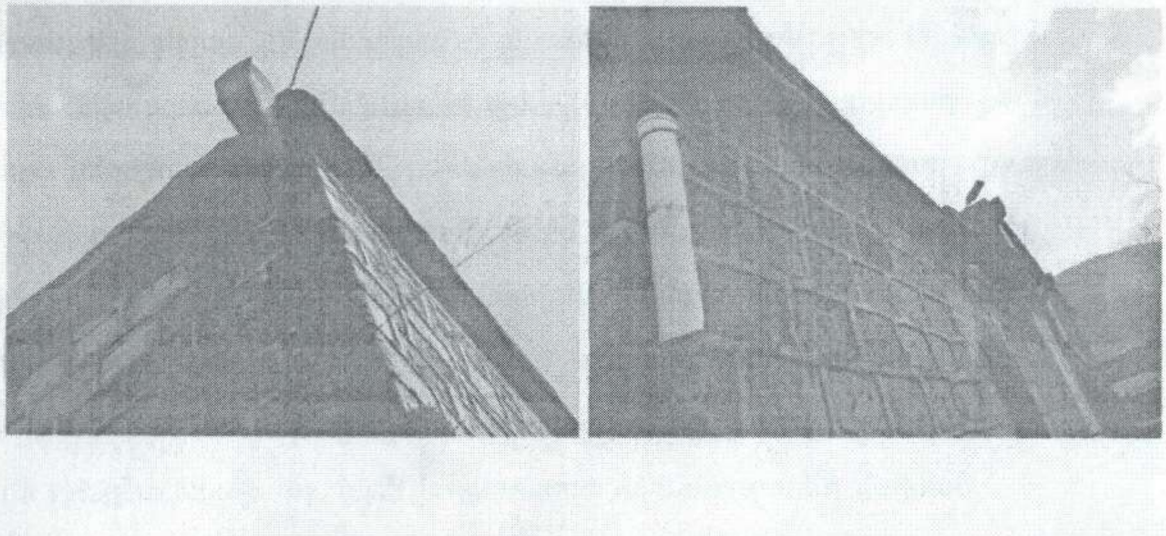

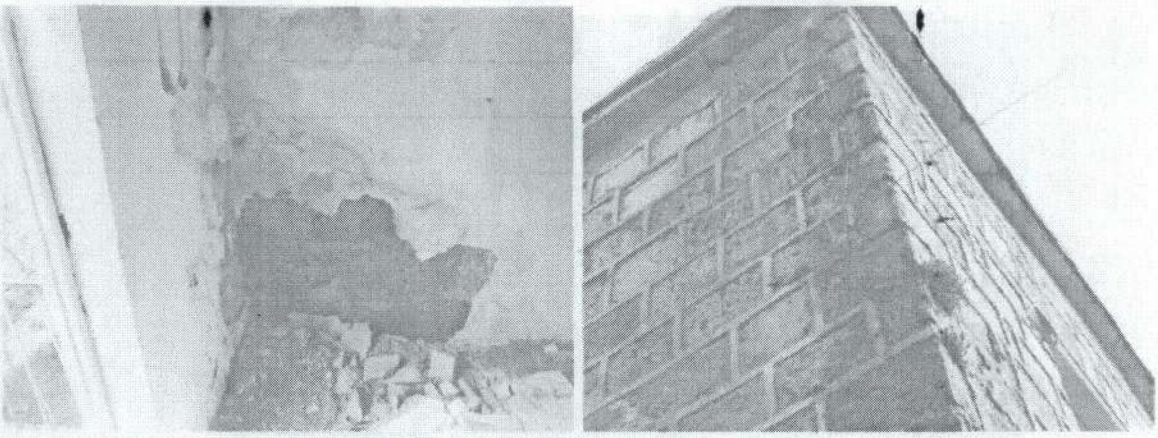

Նկ.4 Պատերի վնասվածքներ տանիքի անբավարար ջրահեռացման հետևանքով

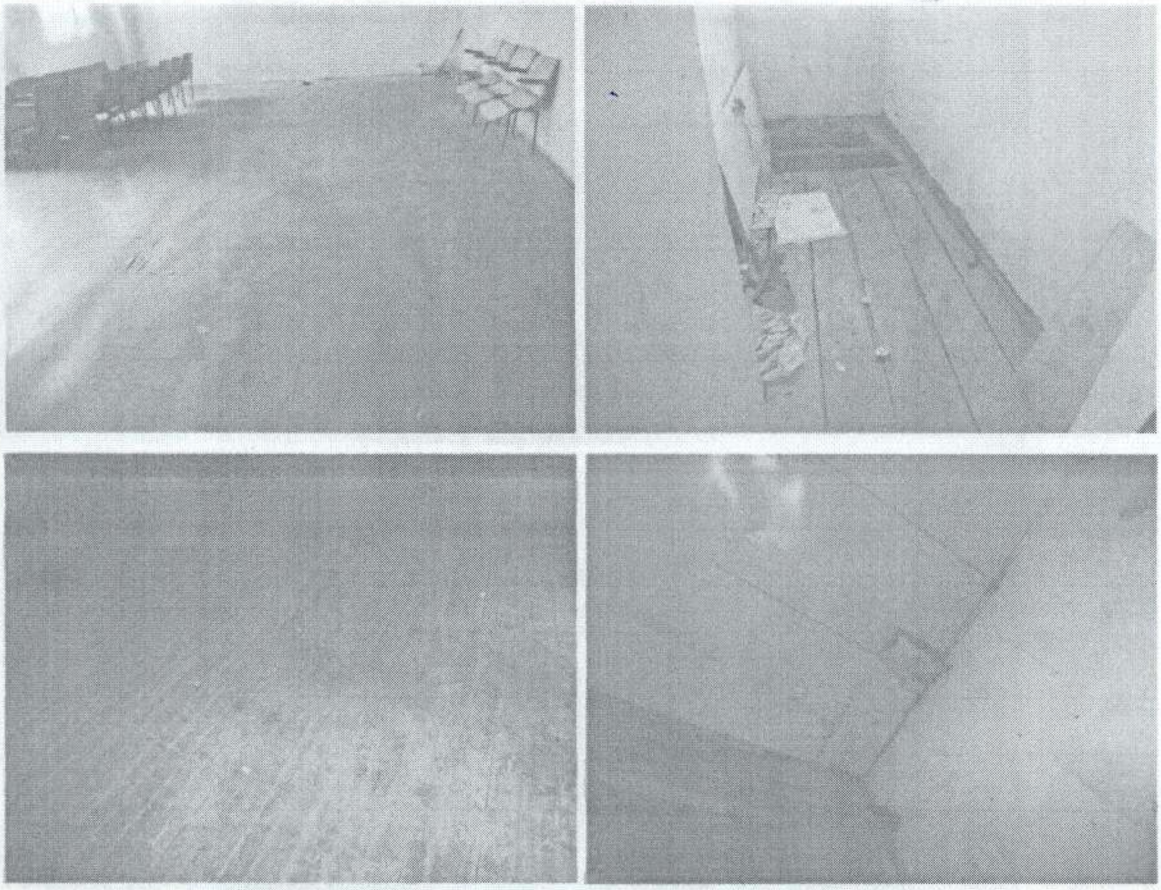

Նկ.5 Հատակների ու առաստաղի տեսքեր

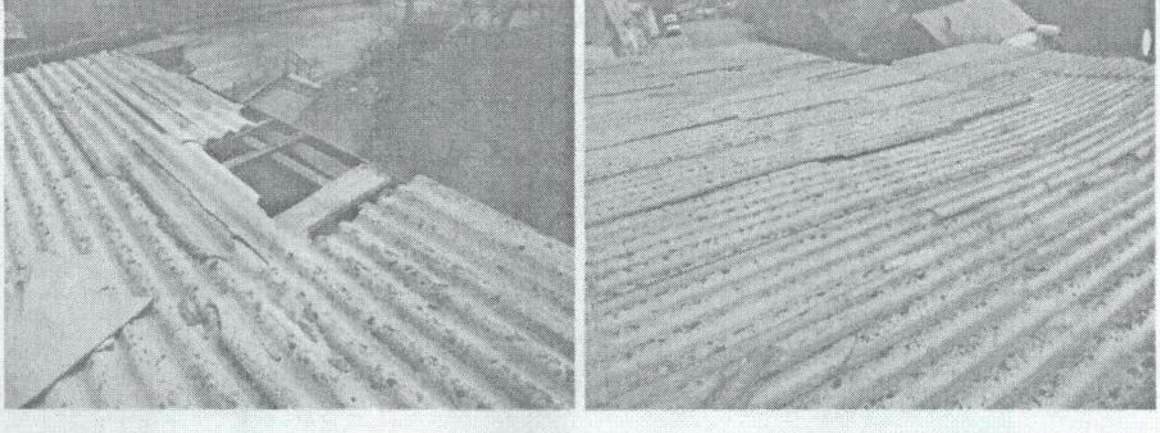

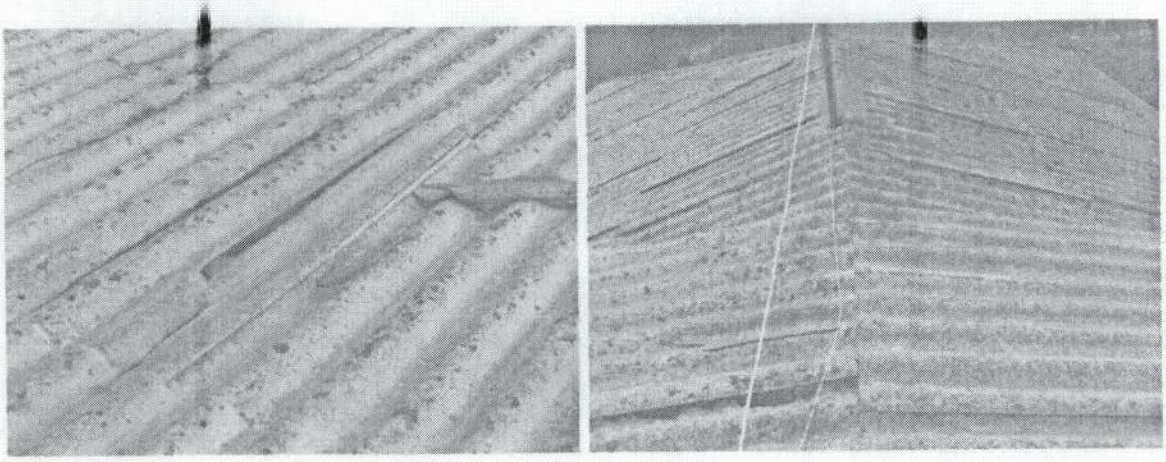

Նկ.6 Տանիքի վնասվածքների և անբավարար վիճակի տեսքեր

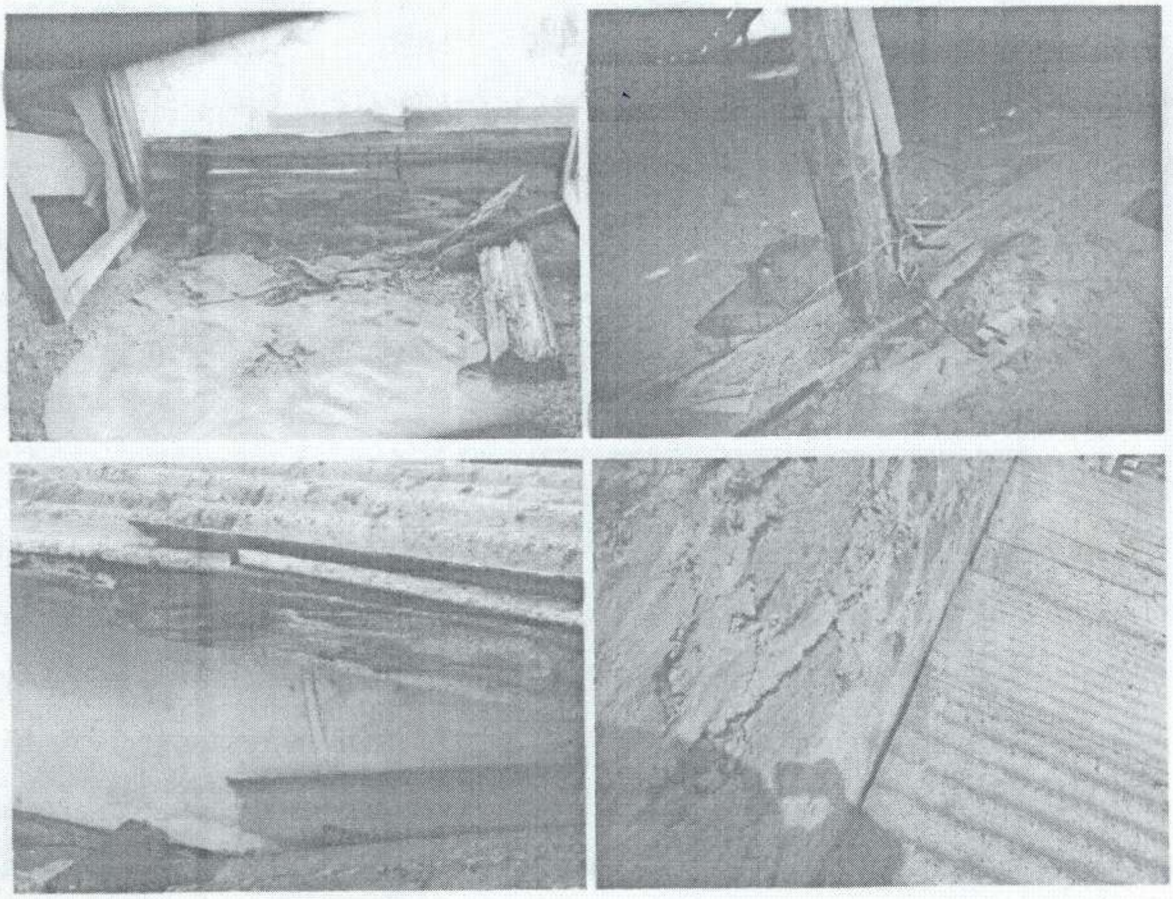

Նկ.7 Տանիքի փայտե կոնստրուկցիաների վնասվածքների և շինարարական աշխատանքների թերությունների տեսքեր

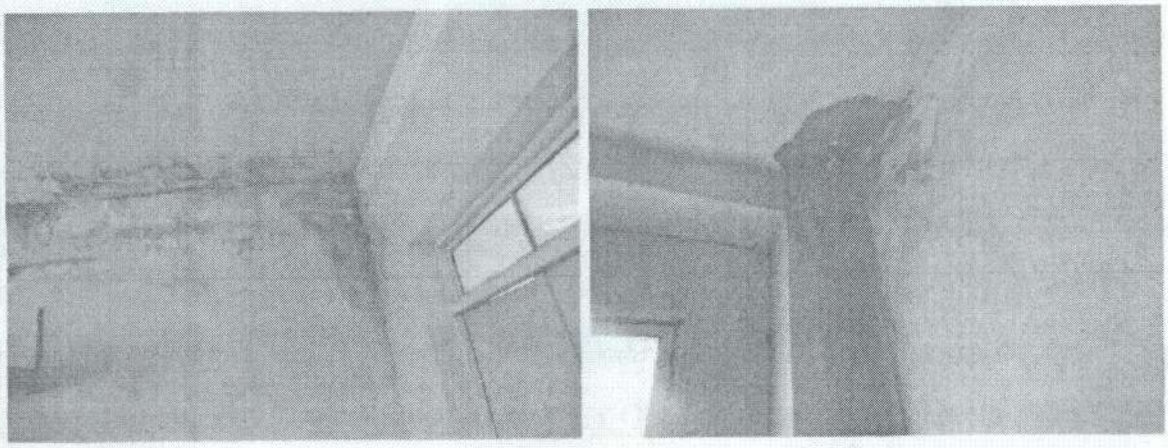

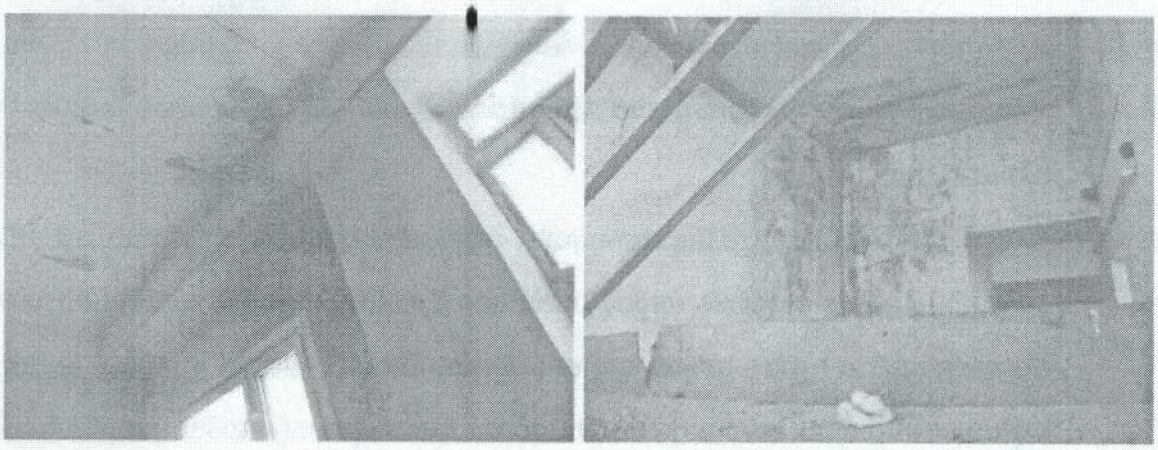

Նկ.8 Տանիքի թերությունների հետևանքով առաջացած վնասվածքների տեսքեր շենքի տարբեր հատվածամասերում

Զննված շենքի կոնստրուկտիվ տարրերում առկա են տարբեր աստիճանի և տարբեր բնույթի վերոհիշյալ վնասվածքներն ու թերությունները, այնուամենայնիվ կրող կոնստրուկցիաների՝ պատերի, սյուների, բարավորների վնասվածքներ, ձևախախտումներ, անթույլատրելի ճաքեր չկան: Շենքի կրող կոնստրուկտիվ տարրերի տեխնիկական վիճակն ընդհանուր առմամբ բավարար է:

Հիմնվելով շենքի հետազննության արդյունքներին եզրակացնում ենք.

1. Համաձայն ՀՀ քաղաքաշինության նախարարի առ 08.12.2009թ. թիվ 282-Ն հրամանով հաստատված «Բնակելի, հասարակական և արտադրական շենքերի ու շինությունների տեխնիկական վիճակի հետազննության մեթոդական ցուցումների», շենքի փաստացի տեխնիկական վիճակը գնահատվում է բավարար (2-րդ աստիճան), այն է շինությունն ընդհանուր առմամբ ենթակա է նպատակային շահագործման՝ կապիտալ նորոգման շինարարական աշխատանքներ կատարելուց **և առկա վնասվածքները վերացնելուց հետո:**

2. Համաձայն ՀՀ արտակարգ իրավիճակների նախարարի 23.10.2014թ. թիվ 957-Ա հրամանով հաստատված «Շենքերի և շինությունների սեյսմիկ խոցելիության մակարդակի (աստիճանի) գնահատման մեթոդական ցուցումների», շենքի սեյսմիկ խոցելիության մակարդակը (շենքի վարքը երկրաշարժի դեպքում) գնահատվում է միջին, այն է՝ երբ օբյեկտի տարածքում մինչև 8-9 բալ ըստ MSK-64 սանդղակի (գետնի սպասվելիք առավելագույն արագացումը $_{amax}$=0.3g) հնարավոր երկրաշարժի ժամանակ շենքի կոնստրուկցիաներում կարող են առաջանալ զգալի վնասվածքներ՝ վնասվածքի աստիճանը 3-րդ համաձայն ՀՀՇՆ 20.04- նորմերի 24 աղյուսակի:

3. Բոլոր շինարարական աշխատանքները կատարել ժամանակակից շինանյութերով, սահմանված կարգով, մշակված և հաստատված նախագծերի հիման վրա :

4. Եթե նորոգման շինարարական աշխատանքներն իրականացնելու ընթացքում բացահայտվի լրացուցիչ միջոցառումներ իրականացնելու անհրաժեշտություն, որոնք ներկայացված չեն սույն եզրակացությունում, ապա դրանք պետք է լուծվեն աշխատանքային կարգով, նախագծում կատարելով համապատասխան լրացումներ. կամ փոփոխություններ:

Կատարող՝

«ՉԵՓՅՈՒՌ ԱՐՏ» ՍՊԸ-ի առաջատար մասնագետ Հ. Հարությունյան

ՀԱՅԱՍՏԱՆԻ ՀԱՆՐԱՊԵՏՈՒԹՅՈՒՆ

Սյունիքի մարզ, Կապան համայնք
(մարզը,համայնքը)

ՆԱԽԱԳԾՄԱՆ ԹՈՒՅԼՏՎՈՒԹՅՈՒՆ

(ՃԱՐՏԱՐԱՊԵՏԱՀԱՏԱԿԱԳԾԱՅԻՆ ԱՌԱՋԱԴՐԱՆՔ)

N 46 « 09 » 04 2024թ.

Օբյեկտ մշակույթի տան նորոգում
(օբյեկտի անվանումը, կառուցում, վերակառուցում, ուժեղացում, վերականգնում, և գործառնական նշանակության փոփոխություն)

միջինից բարձր ռիսկայնության աստիճանի (III կատեգորիա) օբյեկտ
(հակիրճ բնորոշումը, հզորությունը)

աշխատանքային նախագծային փաստաթղթերի մշակման համար
(ռիսկայնության աստիճանը (կատեգորիան), նախագծման փուլերը և այլն)

Գտնվելու վայրը Սյունիքի մարզ, Կապան համայնք, Ծավ գյուղ, Ներքին Շիշկերտ թաղամաս, 3-րդ փողոց, թիվ 24, 09-048-0016-0006
(մարզի, համայնքի, փողոցի անվանումները, շենքի համարը, հողամասի ծածկագիրը)

Կառուցապատող Կապանի համայնքապետարան, ի դեմս համայնքի ղեկավար Գ. Փարսյանի, ք.Կապան, Չարենցի փողոց, թիվ 1
(կազմակերպության անվանումը,գտնվելու վայրը, ֆիզիկական անձի անունը, ազգանունը, բնակության վայրը, հեռախոսահամարը, էլեկտրոնային հասցեն)

Առաջադրանքի տրամադրման հիմքը տեխնիկական հիմնավորում-բնութագիր, անշարժ գույքի նկատմամբ իրավունքների պետական գրանցման թիվ 2271180 վկայական, տեխնիկական եզրակացություն՝ տրված «ԶԵՓՅՈՒՌ ԱՐՏ» ՍՊԸ-ի կողմից 15.03.2024թ.
/կառուցապատման նպատակով ՀՀ օրենսդրությամբ սահմանված կարգով հողամասի տրամադրման, անշարժ գույքի փոփոխման իրավունքը հաստատող անհրաժեշտ փաստաթղթերը/

Առաջադրանքի գործունեության ժամկետը -
/N1 հավելվածի 32-րդ կետին համապատասխան/

ՆԱԽԱԳԾՎՈՂ ՏԵՂԱՆՔԻ ԲՆՈՒԹԱԳԻՐԸ

(աստղանիշով (*) նշված դրույթների գրաֆիկական արտացոլումը տրամադրվում է կից ներկայացվող ամփոփ սխեմայով՝ Մ1:500)

1.Հողամասը գտնվում է բնակավայրերի նշանակության հասարակական կառուցապատման հողերում
/հողամասի դիրքը քաղաքաշինական միջավայրում, դրա նպատակային, և գործառնական նշանակությունը/

2.(*)Հողամասի չափերը 0,1184 հա
/հողամասի սահմանները՝ կոորդինատային նշահարմամբ,մակերեսը հա/

3.Հողամասի առկա վիճակը կառուցապատված
(ռելիեֆի բնութագիրը շենքերի (այդ թվում՝ քանդման ենթակա) առկայությունը (օգտագործումը նշանակությունը, հարկայնությունը շինարարական նյութերը և այլն) կանաչապատումը, բարեկարգումը և այլն)

4.(*) Տրանսպորտային պայմանները առկա է
/ճանապարհների առկայությունը երկաթուղային տրանսպորտի մոտեցումները և այլն/

5.(*) Ինժեներական ցանցեր և սարքավորումներ (ջրամատակարարման, կոյուղու, գազամատակարարման, տաք ջրի մատակարարման, էլեկտրամատակարարման, էլեկտրոնային հաղորդակցության համակարգեր) համաձայն ներկայացված սխեմայի
(նախագծվող հողամասով կամ կից տարածքով անցնող ինժեներական ենթակառուցվածքները, այդ թվում՝ ստորգետնյա)

6.(*) Կից հողամասեր ճանապարհներ, զբաղեցված հողամասեր
/կից հողօգտագործումների անվանումը և դրանց սահմանները համաձայն ներկայացված սխեմայի/

7.Բնության հատուկ պահպանվող և (կամ) պատմամշակութային հուշարձանների տարածքների (պահպանական գոտիներ) **չկան**

/հուշարձանի անվանումը, կարգավիճակը և այլն/

8.(*) Հատակագծային Սահմանափակումներ **համաձայն ներկայացված սխեմայի**

/տեղանքում գործող արտադրական պաշտպանվող օբյեկտների, ինժեներատրանսպորտային ենթակառուցվածքների և այլ օբյեկտների նկատմամբ սահմանափակումները, այդ թվում սերվիտուտները/

ՆԱԽԱԳԾԱՅԻՆ ՊԱՀԱՆՋՆԵՐ

(աստղանիշով (*) նշված դրույթների գրաֆիկական արտացոլումը տրամադրվում է կից ներկայացվող ամփոփ սխեմայով՝ Մ1:500)

9.Ճարտարապետահատակագծային պահանջներ

1. **մշակել մշակույթի տան նորոգման՝ կոնստրուկտիվ տարրերի /պատեր, սյուներ, բարավորներ/ կապիտալ նորոգման աշխատանքների /ըստ անհրաժեշտության/, ջրամեկուսացման աշխատանքների, տանիքային աշխատանքների, ներքին և արտաքին հարդարման աշխատանքների իրականացման, հին դռների և հին պատուհանների քանդման ու նոր դռների և նոր պատուհանների տեղադրման, հին հատակների քանդման և նոր հատակների տեղադրման, ջրամատակարարման և ջրահեռացման աշխատանքների, էլեկտրատեխնիկական աշխատանքների, ջեռուցման աշխատանքների, արևային համակարգի իրականացման, հակահրդեհային անվտանգության համակարգի տեղադրման, շենքի շրջակայքի սալվածքի վերականգման և տարածքի բարեկարգման, հաշմանդամություն ունեցող անձանց համար մատչելի պայմանների ապահովման նախագիծ**

/ելնելով Հայաստանի Հանրապետության օրենսդրության և նորմատիվատեխնիկական փաստաթղթերի պահանջներից, առկա քաղաքաշինական ծրագրային փաստաթղթերի դրույթներից կամ դրանց բացակայության դեպքում՝ կազմավորված /կազմավորվող/ քաղաքաշինական միջավայրի պայմաններից, առաջարկություններ ճակատների ձևավորման, տանիքների, արտաքին դռների, պատուհանների համամասնությունների և գունային լուծումների վերաբերյալ/

9.1(*) Օբյեկտի հեռավորությունը կարմիր գծից(մետր) **4 մ**

9.2 (*) Հեռավորությունը հարևան հողակտորներից (օբյեկտներից) (մետր) **համաձայն ներկայացված սխեմայի**

9.3 Թույլատրելի բարձրություն (մետր)

9.4 Կառուցապատման խտության գործակիցը (կառույցի (կառույցների) ընդհանուր մակերեսի հարաբերությունը հողամասի մակերեսին) -

9.5 Կառուցապատման տոկոսը (կառուցապատվող (անջրանցիկ) տարածքի հարաբերությունը հողամասի մակերեսին տոկոսներով (%) -

9.6 Կանաչապատման տոկոսը (կանաչապատ տարածքի հարաբերությունը հողամասի մակերեսին տոկոսներով (%) -

9.7 Այլ պահանջներ -

10. Հողամասում գտնվող շենքերի ու շինությունների քանդման կամ տեղափոխման պայմանները և աշխատանքների հերթականությունը -

11. Ստորգետնյա, կիսանկուղի և առաջին հարկերի տարածքների օգտագործման պայմանները -

12.(*) Ինժեներական ցանցեր և սարքավորումներ — պահանջներ գոյություն ունեցող և նախագծվող ենթակառուցվածքների և ցանցերի նկատմամբ

12.1(*) Ջրամատակարարում, կոյուղի, տաք ջրի մատակարարում — Կցվում է **առկա է**

(համաձայն մատակարարող կազմակերպության տեխնիկական պայմանների)

12.2 (*)Էլեկտրամատակարարում — Կցվում է **առկա է**

(համաձայն մատակարարող կազմակերպության տեխնիկական պայմանների)

12.3 (*)Գազամատակարարում — Կցվում է -

(համաձայն մատակարարող կազմակերպության տեխնիկական պայմանների)

12.4(*) Էլեկտրոնային հաղորդակցության մալուխատար կոյուղու (ներառյալ դիտահորը) տեղադիրքը — Կցվում է -

(համաձայն N 1 հավելվածի 58-րդ կետի 2-րդ ենթակետով սահմանված ելակետային տվյալների)

12.5 Թույլ հոսանքներ _-_

12.6 Աղբահանում **«Կապան համայնքի կոմունալ ծառայություն» ՀՈԱԿ պայմանագիր**

13.Տարածքի ինժեներական նախապատրաստում **կազմակերպված ջրահեռացում**

/ռելիեֆի կազմակերպման,ջրահեռացման, ինժեներական պաշտպանության միջոցառումները

14. Բարեկարգում **տարածքի բարեկարգում, սալվածքի վերականգնում**

/լանդշաֆտային պլանավորման վերաբերյալ պահանջները, կանաչապատում, ճարտարապետական փոքր ձևեր, ցանկապատում, գովազդ և այլն/

15.Շինարարական նյութեր **ցեմենտ, ավազ, խիճ, քար, եվրոշինանյութեր և այլ շինարարական նյութեր**

/շինարարական նյութերի օգտագործման վերաբերյալ առաջարկությունները տանիքների, ճակատների լուծումների, արտաքին դռների, պատուհանների վերաբերյալ/

16. Պաշտպանական կառույցներ _-_

/արտակարգ իրավիճակներում մարդկանց և օբյեկտների պաշտպանության միջոցառումները/

17. Հակահրդեհային պահանջներ **համաձայն գործող հակահրդեհային նորմերի**

/հակահրդեհային անվտանգության ապահովման միջոցառումները/

18. Հաշմանդամների և բնակչության սակավաշարժ խմբերի պաշտպանության միջոցառումներ **համաձայն ՀՀՇՆ IV-11.07.01-2006թ նորմերի**

19. Շրջակա միջավայրի պահպանում **շին.աղբը կազմակերպված տեղափոխել 43.2 կմ հեռավորության վրա՝ աղբավայր**

/շրջակա միջավայրը վտանգավոր ազդեցությունից բացառելու միջոցառումները/

20.Շինարարության կազմակերպում **սահմանափակել շին. տարածքը, կազմել աշխատանքների իրականացման ժամանակացույց**

/առաջարկություններ, շինարարության հետ կապված անբարենպաստ ազդեցության բացառման, քաղաքային տնտեսության և տրանսպորտի անխափան աշխատանքի ապահովման վերաբերյալ/

21. Առաջադրանքի գործողության ժամկետը և նախագծի մշակման փուլերը **1,5 (մեկ ու կես) տարի, 1 (մեկ) փուլ**

(նշվում են առաջադրանքի գործողության ժամկետը և նախագծի մշակման փուլերը)

ԼՐԱՑՈՒՑԻՉ ՊԱՅՄԱՆՆԵՐ

22. Նախագծային փաստաթղթերի փորձաքննությանը ներկայացվող պահանջներ **նախագծի պարզ փորձաքննություն**

(Հայաստանի Հանրապետության օրենսդրությամբ սահմանված փորձաքննության տեսակը կամ նախագծողի երաշխավորագիրը՝ հղում կատարելով համապատասխան իրավական ակտի վրա)

23. Միջանկյալ համաձայնեցում **Կապանի համայնքապետարան**

(իրավասու մարմնի հետ կամ Հայաստանի Հանրապետության օրենսդրությամբ նախատեսված դեպքերում շահագրգիռ մարմինների հետ էսքիզային նախագծի նախնական համաձայնեցում, նշվում է նաև առաջադրանքի փոփոխման հնարավորությունը N 1 հավելվածի 89-րդ կետով նախատեսված դեպքերում

24. Հասարակական քննարկումներ ____

(Հայաստանի Հանրապետության օրենսդրությամբ սահմանված դեպքերում և կարգով)

25. Համաձայնեցումների կամ մասնագիտական եզրակացությունների ստացում ____

(նշվում են տվյալ օբյեկտի համաձայնեցման օրենքով սահմանված պահանջները հուշարձանների ու բնության պահպանության և այլ լիազորված մարմինների հետ, ինչպես նաև N 1 հավելված 56-րդ կետով սահմանված դեպքերում ինժեներական ենթակառուցվածքի սեփականատիրոջ (օգտագործողի) հետ)

26. Փոստային բաժանորդային պահարանների տեղադրում _-_

27. Այլ պայմաններ **նախագիծը համաձայնեցման ներկայացնել 2 /երկու/ օրինակից**

ՀԱՅԱՍՏԱՆԻ ՀԱՆՐԱՊԵՏՈՒԹՅԱՆ ԿԱՊԱՆ ՀԱՄԱՅՆՔԻ ՂԵԿԱՎԱՐ

/ստորագրություն / **ԳԵՎՈՐԳ ՓԱՐՍՅԱՆ** /անուն, ազգանունը/

ԲԱՑԱՏՐԱԳԻՐ

ՀՀ Սյունիքի մարզի Կապան համայնքի Ծավ բնակավայրի Ներքին Շիշկերտ թաղամաս,3-րդ փողոց,թիվ 24 հասցեում **«Մշակույթի տան նորոգում»** օբյեկտի նախագծանախահաշվային փաստաթղթերի կազմման համար հիմք են հանդիսացել՝

1. Անշարժ գույքի նկատմամբ իրավունքի պետական գրանցման թիվ 2271180 վկայականը,
2. Տեղանքի իրավիճակային հատակագիծը,
3. Կապան համայնքի ղեկավարի կողմից 09.04.2024թ. տրված N46 նախագծման թույտվությունը,
4. «ՁԵՓՅՈՒՌ ԱՐՏ» ՍՊԸ-ի կողմից 15.03.2024թ. տրված տեխնիկական եզրակացությունը,
5. Վերանորոգման ծավալների չափագրության ակտը,
6. Նախագծանախահաշվային փաստաթղթերի կազմման պայմանագիրը:

Համաձայն առաջադրանքի և տեխնիկական եզրակացության նախագծով նախատեսվել է վերանորոգել /18.45x16.2/և /13.2x9.5/ մ հատակագծային չափերով մեկ հարկանի, մշակույթի տունը:

Որոշ միջնորմներ քանդվում են,ստեղծվում են դուռ-պատուհանների նոր բացվածքներ:

Վերանորոգումից հետո առաջին հարկում տեղավորվում են հետևյալ սենքերը՝

1. Նախասրահ – 70.0 քառ.մ
2. Խաղասենյակ – 21.75 քառ.մ
3. Սանհանգույց – 5.25 քառ.մ
4. Սանհանգույց – 5.25 քառ.մ
5. Աշխատասենյակ – 14.9 քառ.մ
6. Պահեստ – 7.8 քառ.մ
7. Դահլիճ – 96.0 քառ.մ
8. Բեմ – 35.55 քառ.մ

Բոլոր փայտե դուռ-պատուհանները փոխվում են՝ վերանորոգելով հատակները,իրականացնելով ներքին հարդարման աշխատանքներ:

/9.0x6.0/մ հատակագծային չափերով բեմը,որը գտնվում է +0.9 նիշում,նախատեսվում է քանդել տախտակե հատակը,այն դարձնելով /9.0x4.0/ մ հատակագծային չափերով և +0.45 նիշով:

Նախատեսվել է տանիքն ամբողջությամբ ապամոնտաժել և վերանորոգել:

Մարդկանց սակավաշարժ խմբերի համար նախատեսվել է կառուցել թեքահարթակներ:

Իրականացվում է նաև արտաքին բարեկարգման աշխատանքներ՝ վերականգնելով սալվածքները,աստիճանները:

Կցակառույց /13.2x9.5/մ հատակագծային չափերով մասնաշենքում փոխվում է միայն տանիքը:

Ինժեներական մասի բացատրագրերը տես համապատասխան բաժիններում:

ԿՈՆՍՏՐՈՒԿՏՈՐ	Վ. ԲԱՂԱՅԱՆ		ՊԱՏՎԻՐԱՏՈՒ՝ ԿԱՊԱՆԻ ՀԱՄԱՅՆՔԱՊԵՏԱՐԱՆ			
ՃԱՐՏԱՐԱԳԵՏ	Մ. ՀԱՄԲԱՐՁՈՒՄՅԱՆ		«ՄՇԱԿՈՒՅԹԻ ՏԱՆ ՆՈՐՈԳՈՒՄ»	ՆՓ	ԹԵՐԹ	ԹԵՐԹԵՐ
ՃԱՐՏԱՐԱԳԵՏ	ԳԻՐԱՅԵԼՅԱՆ					
ՃԱՐՏԱՐԱԳԵՏ	Ժ.ԲԱԲԱՅԱՆ					
«ՎԻԼՀԱՄ» ՍՊԸ ԲԳԼ 17637			ԲԱՑԱՏՐԱԳԻՐ	Ա	ՃՇ-1	54

Կապալի օբյեկտի առանձին մասերի կոնստրուկցիաներին և օգտագործվող նյութերին ներկայացվող պահանջները

- Շինարարության ընթացքում օգտագործվող բոլոր նյութերի տեխնիկական բնութագրերը պետք է համապատասխանեն ՀՀ- ում գործող քաղաքաշինության , սեյսմակայուն շինարարության նորմատիվա-տեխնիկական փաստաթղթերին /ՀՀՇՆ, ԳՕՍՏ, ՀՍՏ .../:
- Կապալի աշխատանքի կատարման համար կապալառուն պետք է ունենա քաղաքաշինության բնագավառի շինարարության իրականացման լիցենզիա;
  - Շինարարության իրականացման բնակելի հասարակական և արտադրական ոլորտ
- Լիցենզավորված շինարարական կազմակերպության ինժեներատեխնիկական կազմը պետք է բավարարի աշխատանքի բնույթից բխող պայմաններին և պահանջներին: Շինարարական վերանորոգման աշխատանքներն իրականացնելու համար կապալառուն պետք է ունենա իժեներական կրթությամբ և առնվազն 3 տարվա աշխատանքային փորձով.
- Ինժեներ-շինարար ԱՔՇ մասնագիտությամբ աշխղեկ 1 անձ

Շինարարական կազմակերպությունը պետք է հագեցած լինի անհրաժեշտ սարքավորումներով, ինքնաթափերով, անհրաժեշտ գործիքներով.
- Ավտոինքնաթափ 1 հատ
- Ավտոկռան 1 հատ
- քանդող, շաղափող, եռակցող նայլ սարքավորումներ ու գործիքներ
- Շինարարական կազմակերպության վարպետ-գործավարները, մասնագետները պետք է ունենան աշխատանքների բնույթին համապատասխան թույլտվություններ, 3 տարուց ոչ պակաս մասնագիտական աշխատանքային փորձ:

Կատարված աշխատանքների նվազագույն երաշխիքային ժամկետը նորմալ շահագործման, ընթացիք վերանորոգման պայմաններում սահմանվում է.

10 տարի : Օգտագործվող բոլոր շինարարական նյութերն ու կոնստրուկցիաները պետք է ունենան 10 տարվա երաշխիքային ժամկետներ:

Պատվիրատուն շինարարական աշխատանքների ընթացքում պետք է ապահովի մշտական տեխնիկական հսկողություն շինարարության որակի տեխնիկական հսկողության հրահանգին համապատասխան: Շինարարական աշխատանքների սկսման պահից մինչև ավարտը պետք է իրականացվի հեղինակային հսկողություն:

Նորմատեխնիկական փաստաթղթեր

1. ՀՀՇՆ 20.04-2020 «Երկրաշարժադիմացկուն շինարարություն» նախագծման նորմեր
2. ՀՀՇՆ 13-03-2023 «Քաղաքաշինության,քաղաքային և գյուղական բնակավայրերի հատակագծում և կառուցապատում»,
3. ՀՀՇՆ 52-01 «Բետոնե և երկաթբետոնե կոնտրուկցիաներ»,
4. ՀՀՇՆ 13-03-2022 «Կրող և պատող կոնստրուկցիաներ»,
5. ՀՀՇՆ 31-03-2020 «Հասարակական շենքեր և շինություններ»,
6. ՀՀՇՆ 31-03-2023 «Վարչական և կենցաղային շենքեր»,
7. ՀՀՇՆ 31-04-2022 «Տանիքներ և տանիքածածկեր»,
8. ՀՀՇՆ 40-01-02 «Ջրամատակարարում,արտաքին ցանցեր և կառուցվածքներ»,
9. ՀՀՇՆ 40-01.03-2022 «Կոյուղի,արտաքին ցանցեր և կառուցվածքներ»,
10. ՀՀՇՆ IV-12.02.01-2004 «Ջեռուցում,օդափոխություն և օդի լավորակում»,
11. ՀՀՇՆ 22-03-2017 «Արհեստական և բնական լուսավորում»,
12. ՀՀՇՆ 21-01-2014 «Շենքերի և շինությունների հրդեհային անվտանգություն»,
13. ՀՀՇՆ 13-02-2022 «Անվտանգության տեխնիկական շինարարություն»,
14. ՀՀՇՆ 30-02-2022 «Տարածքի բարեկարգում»:

ԵԼԱԿԵՏԱՅԻՆ ՏՎՅԱԼՆԵՐ

1. Սեյսմիկ գոտին ըստ ՀՀՇՆ II *6.02-2006-ի - 1-ին
2. Ձյան նորմատիվ,ճնշումը 50 կգՈՒ/մ²
3. Քամու արագության նորմատիվային ճնշումը 23 կգ/ մ²
4. Գրունտի սառեցման առավելագույ խորությունը,համաձայն ՀՀՇՆ II-7.01.2011 նորմերի ուսումնասիրվող տարածքում կազմում է 70սմ:

ԿՈՆՍՏՐՈՒԿՏՈՐ	Վ. ԲԱՂԱՅԱՆ		ՊԱՏՎԻՐԱՏՈՒ ԿԱՊԱՆԻ ՀԱՄԱՅՆՔԱՊԵՏԱՐԱՆ			
ՃԱՐՏԱՐԱԳԵՏ	Ա. ՀԱՄԲԱՐՁՈՒՄՅԱՆ		ԿԱՊԱՆ ՀԱՄԱՅՆՔԻ ԾԱՎ ԲՆԱԿԱՎԱՅՐԻ «ՄՇԱԿՈՒՅԹԻ ՏԱՆ ՆՈՐՈԳՈՒՄ»	ՆՓ	ԹԵՐԹ	ԹԵՐԹԵՐ
ՃԱՐՏԱՐԱԳԵՏ	Գ.ԻՍԱՅԵԼՅԱՆ					
ՃԱՐՏԱՐԱԳԵՏ	Ժ.ԲԱՔԱՅԱՆ					
«ՎԻՀԱ» ՍՊԸ ԲԴ 17637			ՆԵՐԿԱՅԱՑՎՈՂ ՊԱՀԱՆՋՆԵՐ	Ա	ՃՇ-2	54

~ԻՐԱՎԻՃԱԿԱՅԻՆ ՀԱՏԱԿԱԳԻԾ/Մ1:500/~

ՊԱՅՄԱՆԱԿԱՆ ՆՇԱՆ

→ ՀՐՇԵՋ ՄԵՔԵՆԱՆԵՐԻ ՄՈՏԵՑՄԱՆ ՈՒՂՂՈՒԹՅՈՒՆ

ԿՈՆՍՏՐՈՒԿՏՈՐ	Վ. ԲԱՂԴԱՅԱՆ		ՊԱՏՎԻՐԱՏՈՒ ԿԱՊԱՆԻ ՀԱՄԱՅՆՔԱՊԵՏԱՐԱՆ			
ՃԱՐՏԱՐԱԳԵՏ	Մ. ՀԱՄԲԱՐՁՈՒՄՅԱՆ		ԿԱՊԱՆ ՀԱՄԱՅՆՔԻ ԾԱՎ ԲՆԱԿԱՎԱՅՐԻ «ՄՇԱԿՈՒՅԹԻ ՏԱՆ ՆՈՐՈԳՈՒՄ»	ՆՓ	ԹԵՐԹ	ԹԵՐԹԵՐ
ՃԱՐՏԱՐԱԳԵՏ	Դ.ՄԻՔԱՅԵԼՅԱՆ					
ՃԱՐՏԱՐԱԳԵՏ	Ժ.ՔԱՐԱՅԱՆ					
«ՎԻԼՀԱՄ» ՍՊԸ ՔԴ 17637			ԻՐԱՎԻՃԱԿԱՅԻՆ ՀԱՏԱԿԱԳԻԾ	Ա	ՃՇ-3	54

~ ԳԼԽԱՎՈՐ ՀԱՏԱԿԱԳԻԾ Մ 1:200 ~

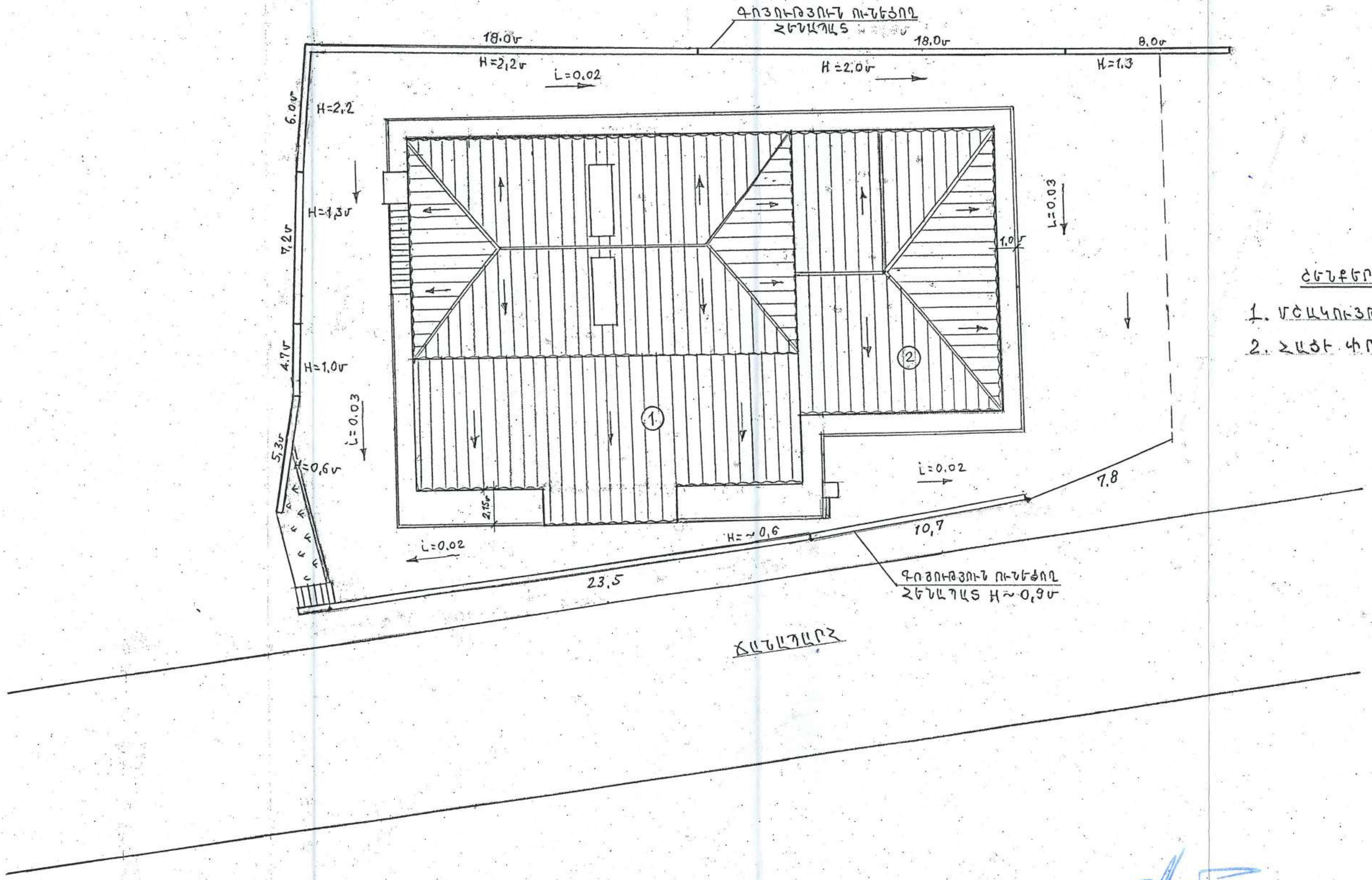

ՇԵՆՔԵՐԻ ՄԱՍՆԱԳԻՐ

1. ՄՇԱԿՈՒՅԹԻ ՏՈՒՆ – 339.7 ՔԱՌ.Մ
2. ՀԱՑԻ ՓՈՒՌ – 134.0 ՔԱՌ.Մ

ԿՈՆՍՏՐՈՒԿՏՈՐ	Վ. ԲԱՂԴԱՅԱՆ		ՊԱՏՎԻՐԱՏՈՒ ԿԱՊԱՆԻ ՀԱՄԱՅՆՔԱՊԵՏԱՐԱՆ			
ՃԱՐՏԱՐԱՊԵՏ	Մ. ՀԱՄԲԱՐՁՈՒՄՅԱՆ		ԿԱՊԱՆ ՀԱՄԱՅՆՔԻ ԾԱՎ ԲՆԱԿԱՎԱՅՐԻ «ՄՇԱԿՈՒՅԹԻ ՏԱՆ ՆՈՐՈԳՈՒՄ»	ՆՓ	ԹԵՐԹ	ԹԵՐԹԵՐ
ՃԱՐՏԱՐԱՊԵՏ	Դ. ՄԻՔԱՅԵԼՅԱՆ					
ՃԱՐՏԱՐԱՊԵՏ	Ժ. ԲԱԲԱՅԱՆ					
«ՎԻՀԱՄ» ՍՊԸ ՔԴԼ 17637			ԳԼԽԱՎՈՐ ՀԱՏԱԿԱԳԻԾ	Ա	ՃՇ-4	54

~ՀԱՏԱԿԱԳԻԾ /±0,00//Մ1:100/~
/ՉԱՓԱԳՐՈՒԹՅՈՒՆ/

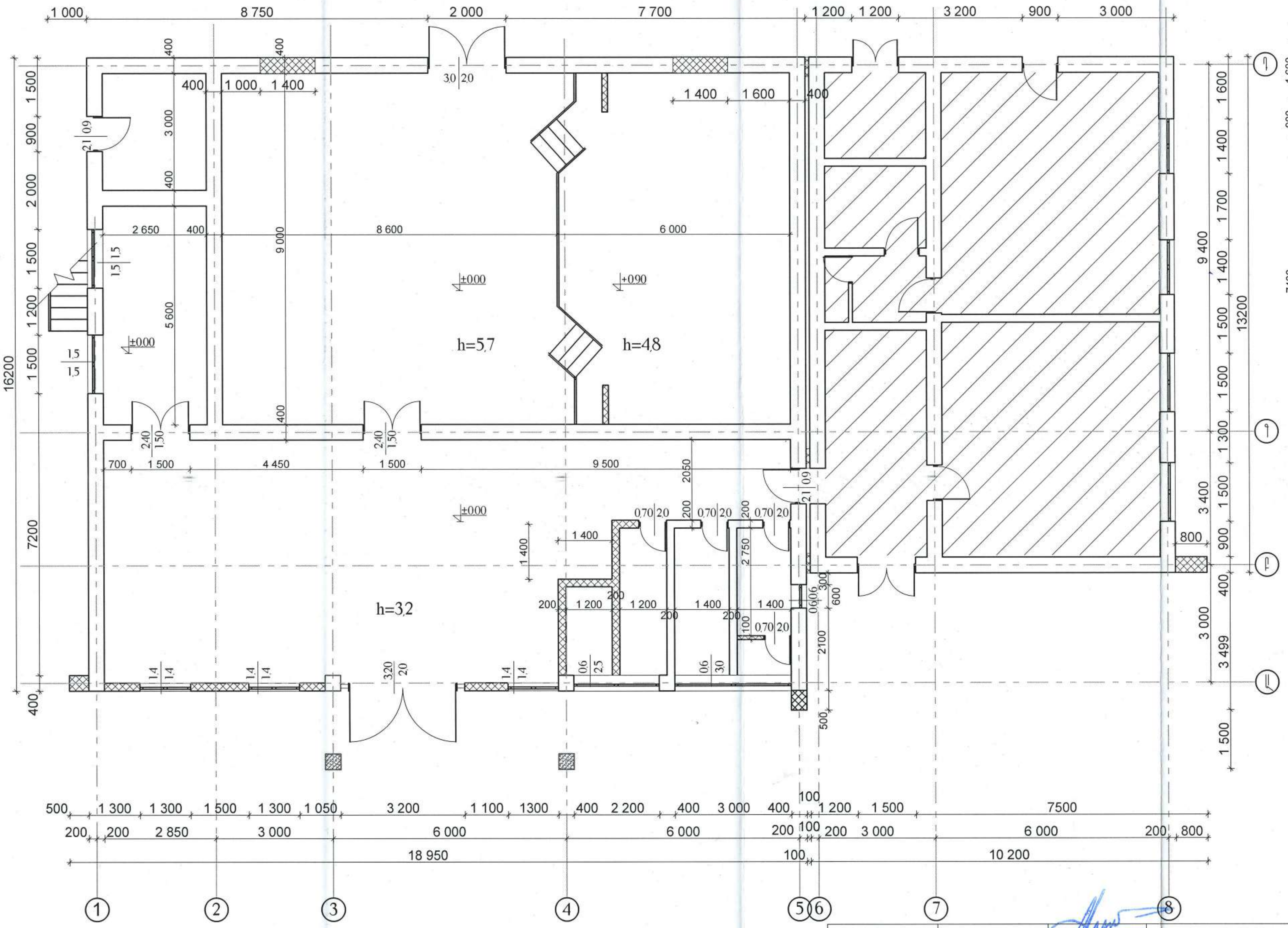

~ՀԱՏԱԿԱԳԻԾ /+3,50//Մ1:100/~
/ՉԱՓԱԳՐՈՒԹՅՈՒՆ/

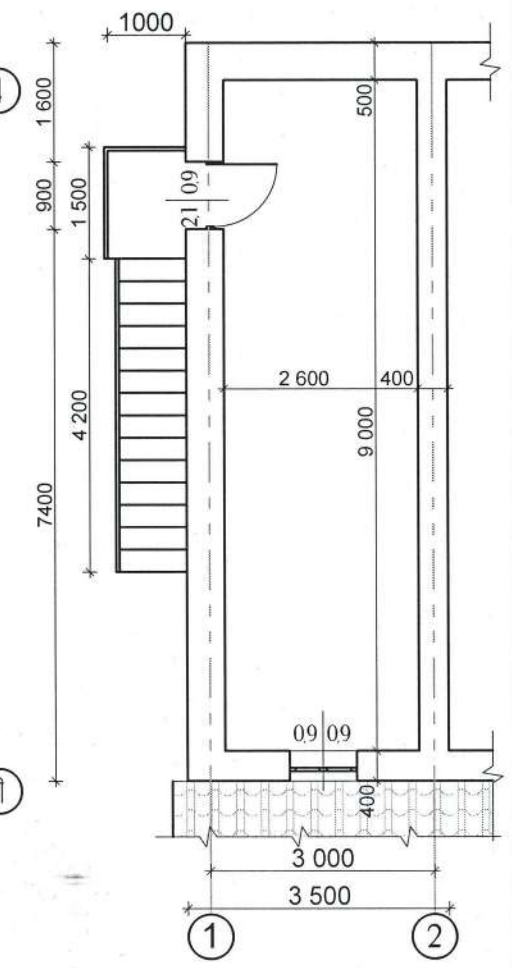

ՊԱՅՄԱՆԱԿԱՆ ՆՇԱՆՆԵՐ

1. ՔԱՆԴՎՈՂ ՊԱՏԵՐ
2. ԳՈՅՈՒԹՅՈՒՆ ՈՒՆԵՑՈՂ ՊԱՏԵՐ
3. ՉՎԵՐԱՆՈՐՈԳՎՈՂ ՀԱՏՎԱԾՆԵՐ

ԿՈՆՍՏՐՈՒԿՏՈՐ	Վ. ԲԱՂՅԱՆ		ՊԱՏՎԻՐԱՏՈՒ՝ ԿԱՊԱՆԻ ՀԱՄԱՅՆՔԱՊԵՏԱՐԱՆ			
ՃԱՐՏԱՐԱԳԵՏ	Ա.ՀԱՄԲԱՐՁՈՒՄՅԱՆ		«ՄՇԱԿՈՒՅԹԻ ՏԱՆ ՆՈՐՈԳՈՒՄ»	Ն.Փ	ԹԵՐԹ	Թ.Ք.
ՃԱՐՏԱՐԱԳԵՏ	Գ.ԻՍՐԱՅԵԼՅԱՆ					
ՃԱՐՏԱՐԱԳԵՏ	Ժ.ԲԱԲԱՅԱՆ					
«ՎԻՀԱՄ» ՍՊԸ ԼԻՑ. ՔՊ 17637			ՀԱՏԱԿԱԳԻԾ /±0,00//ՉԱՓԱԳՐՈՒԹՅՈՒՆ/	Ա	ՃՇ-5	54

~ՀԱՏԱԿԱԳԻԾ /±0,00//Մ1:100/~
/ՎԵՐԱԿԱՌՈՒՑՈՒՄ/

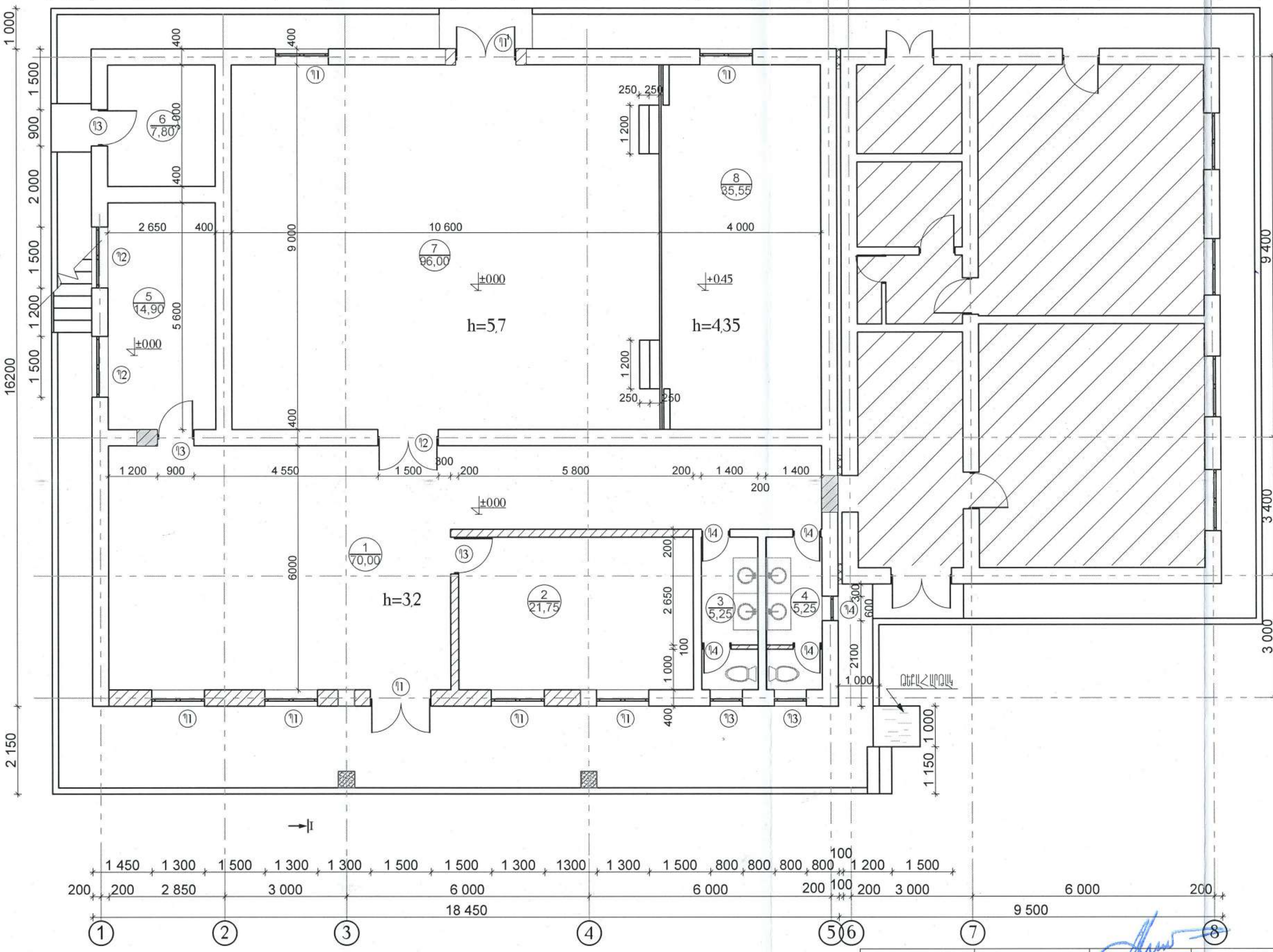

~ՀԱՏԱԿԱԳԻԾ /+3,50//Մ1:100/~
/ՎԵՐԱԿԱՌՈՒՑՈՒՄ/

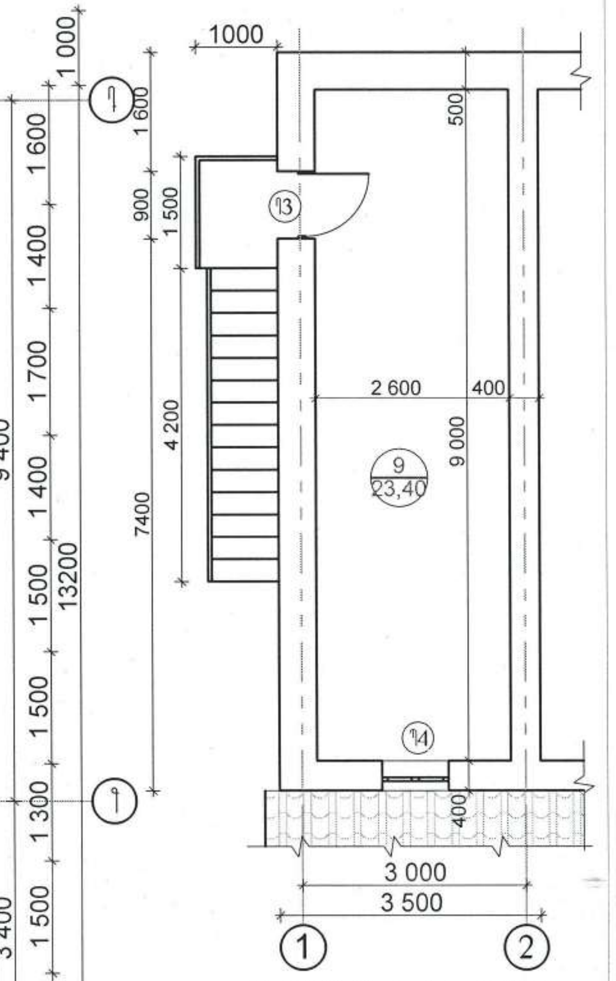

ՊԱՅՄԱՆԱԿԱՆ ՆՇԱՆՆԵՐ

1. ՆՈՐ ՇԱՐՎՈՂ ՊԱՏԵՐ
2. ԳՈՅՈՒԹՅՈՒՆ ՈՒՆԵՑՈՂ ՊԱՏԵՐ
3. ՉՎԵՐԱՆՈՐՈԳՎՈՂ ՀԱՏՎԱԾՆԵՐ

ՍԵՆՔԵՐԻ ՄԱՍՆԱԳԻՐ

1. ՆԱԽԱՍՐԱՀ - 70,0 ՔԱՌ.Մ
2. ԽԱՂԱՍԵՆՅԱԿ - 21,75 ՔԱՌ.Մ
3. ՍԱՆՀԱՆԳՈՒՅՑ - 5,25 ՔԱՌ.Մ
4. ՍԱՆՀԱՆԳՈՒՅՑ - 5,25 ՔԱՌ.Մ
5. ԱՇԽԱՏԱՍԵՆՅԱԿ - 14,9 ՔԱՌ.Մ
6. ՊԱՀԵՍՏ - 7,8 ՔԱՌ.Մ
7. ԴԱՀԼԻՃ - 96,0 ՔԱՌ.Մ
8. ԲԵՄ - 35,55ՔԱՌ.Մ

ԿՈՆՍՏՐՈՒԿՏՈՐ	Վ. ԲԱՂԴԱՅԱՆ		ՊԱՏՎԻՐԱՏՈՒ՝ ԿԱՊԱՆԻ ՀԱՄԱՅՆՔԱՊԵՏԱՐԱՆ			
ՃԱՐՏԱՐԱԳԵՏ	Ս. ՀԱՄԲԱՐՁՈՒՄՅԱՆ		«ՄՇԱԿՈՒՅԹԻ ՏԱՆ ՆՈՐՈԳՈՒՄ»	Ն.Փ	ԹԵՐԹ	Թ. Ք.
ՃԱՐՏԱՐԱԳԵՏ	Դ. ԻՍՐԱՅԵԼՅԱՆ					
ՃԱՐՏԱՐԱԳԵՏ	Ժ. ՔԱՐԱՅԱՆ					
«ՎԻԼՀԱՄ» ՍՊԸ ԼԻՑ. ՔՊԼ 17637			ՀԱՏԱԿԱԳԻԾ /±0,00//ՎԵՐԱԿԱՌՈՒՑՈՒՄ/	Ա	ՃՇ-6	54

«ՎԻԼՀԱՄ» «ВИЛГАМ» «VILHAM» 05416841

~ՃԱԿԱՏ /1-8//Մ1:100/~

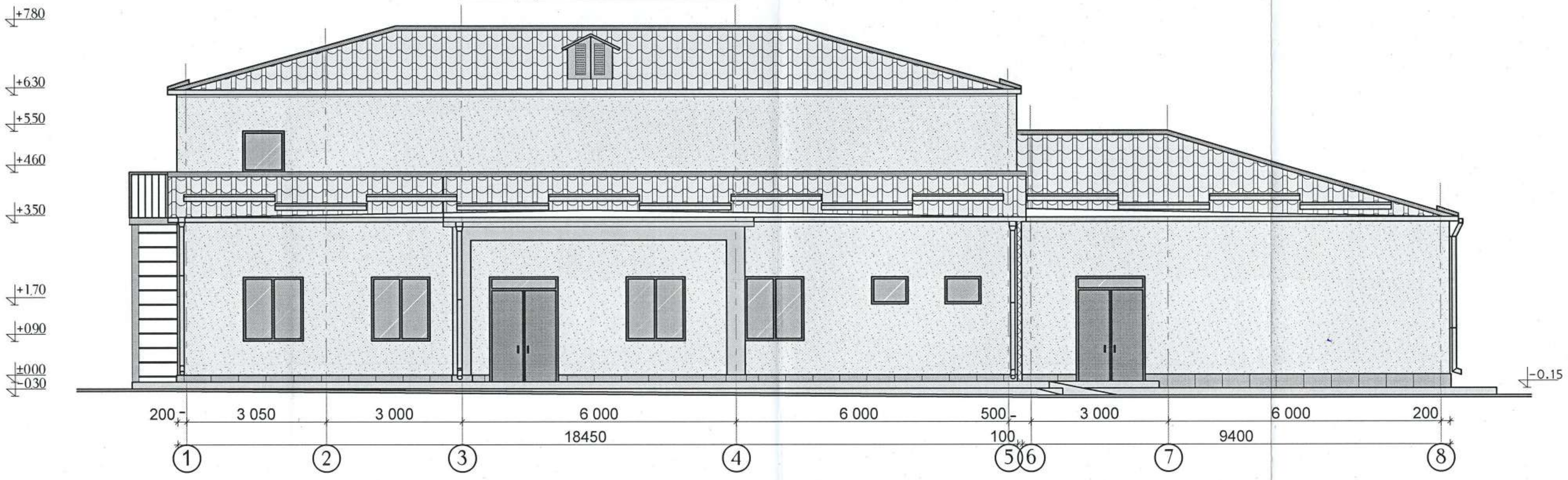

~ՃԱԿԱՏ /Դ-Ա//Մ1:100/~

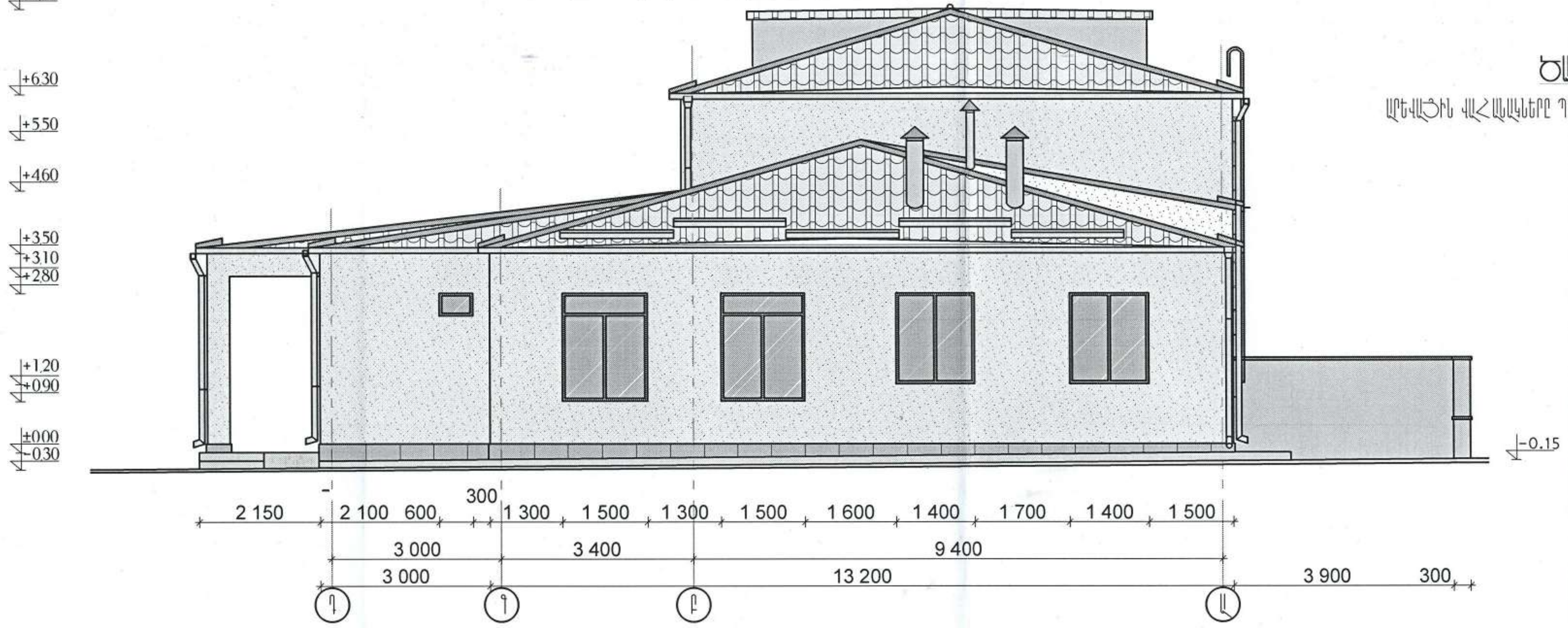

ԾԱՆՈԹՈՒԹՅՈՒՆ

ԱՐԵՎԱՅԻՆ ՎԱՀԱՆԱԿՆԵՐԸ ՊԱՅՄԱՆԱԿԱՆՈՐԵՆ ՑՈՒՅՑ ՉԵՆ ՏՐՎԱԾ

ԿՈՆՍՏՐՈՒԿՏՈՐ	Վ. ԲԱՂԱՅԱՆ		ՊԱՏՎԻՐԱՏՈՒ՝ ԿԱՊԱՆԻ ՀԱՄԱՅՆՔԱՊԵՏԱՐԱՆ			
ՃԱՐՏԱՐԱԳԵՏ	Ա.ՀԱՄԲԱՐՁՈՒՄՅԱՆ		«ՄՇԱԿՈՒՅԹԻ ՏԱՆ ՆՈՐՈԳՈՒՄ»	Ն.Փ	ԹԵՐԹ	Թ.Ք.
ՃԱՐՏԱՐԱԳԵՏ	Դ.ՄԻՔԱՅԵԼՅԱՆ					
ՃԱՐՏԱՐԱԳԵՏ	Ժ.ԲԱԲԱՅԱՆ					
«ՎԻԼՀԱՄ» ՍՊԸ ԼԻՑ. ԲՊԼ 17637			ՃԱԿԱՏՆԵՐ /1-8/;/Դ-Ա//ՎԵՐԱԿԱՌՈՒՑՈՒՄ/	Ա	ՃՇ-7	54

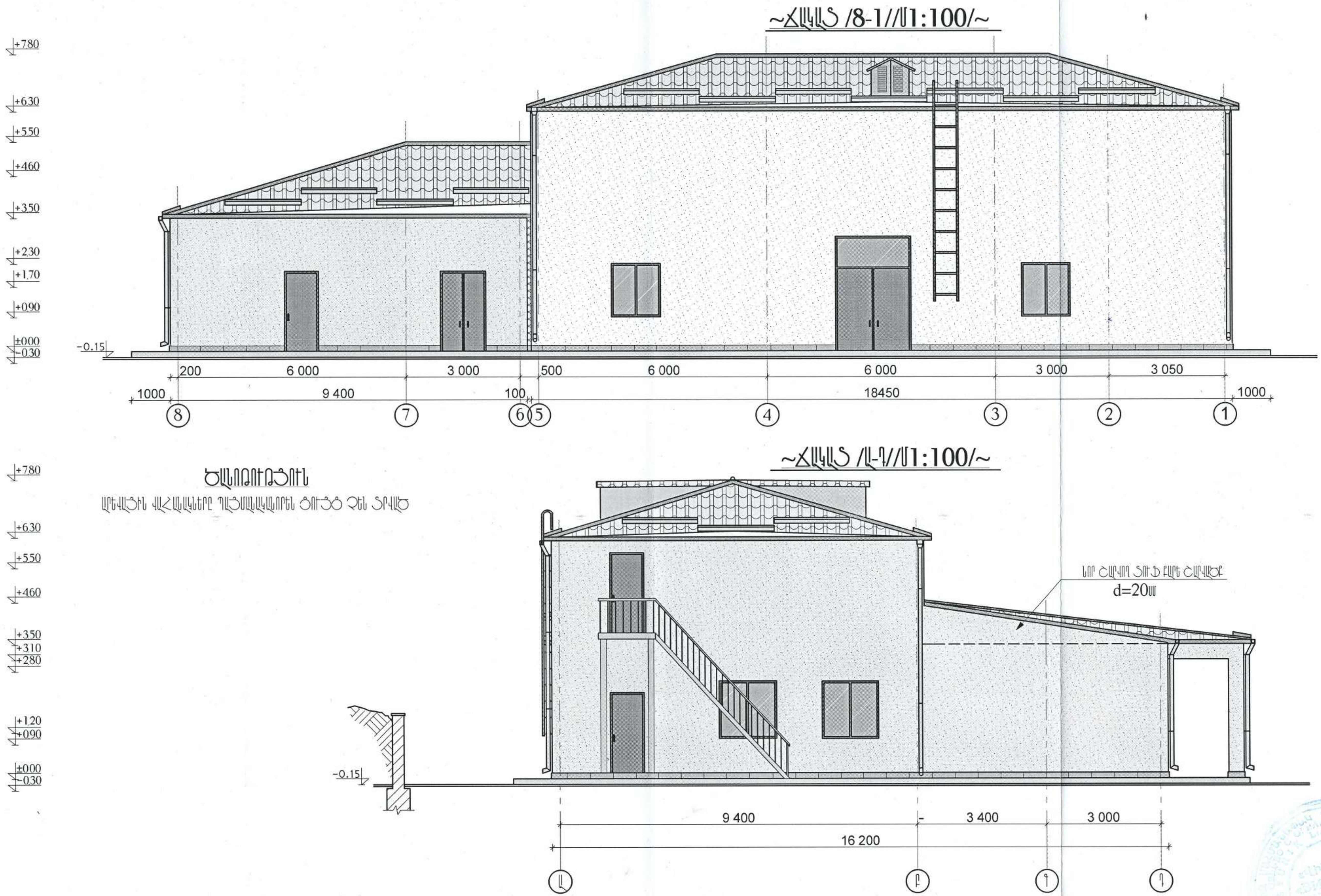

ԿՈՆՍՏՐՈՒԿՏՈՐ	Վ. ԲԱՂԱՅԱՆ		ՊԱՏՎԻՐԱՏՈՒ՝ ԿԱՊԱՆԻ ՀԱՄԱՅՆՔԱՊԵՏԱՐԱՆ			
ՃԱՐՏԱՐԱԳԵՏ	Ս.ՀԱՄԲԱՐՁՈՒՄՅԱՆ		«ՄՇԱԿՈՒՅԹԻ ՏԱՆ ՆՈՐՈԳՈՒՄ»	ՆՓ	ԹԵՐԹ	Թ.Ք.
ՃԱՐՏԱՐԱԳԵՏ	ԴԻՄԱՅԵՆՅԱՆ					
ՃԱՐՏԱՐԱԳԵՏ	Ժ.ԲԱԲԱՅԱՆ					
«ՎԻՀԱՄ» ՍՊԸ ԼԻՑ. ԹԻ 17637			ՃԱԿԱՏՆԵՐ /8-1/;/Ա-Դ//ՎԵՐԱԿԱՌՈՒՑՈՒՄ/	Ա	ՃՇ-8	54

~ ԴՌՆ-ՊԱՏՈՒՀԱՆՆԵՐԻ ՄԱՍՆԱԳԻՐ ~

ՄԱԿՆԻՇԸ	ԱՆՎԱՆՈՒՄԸ	ԷՍՔԻԶԸ	ՔԱՆԱԿ /ՀԱՏ/	ԲԱՐՁՐ /Մ/	ԼԱՅՆ /Մ/	ԸՆԴ. ՄԱԿ /Մ2/	ՔԱՑՎՈՂ /Մ2/	ԽՈՒԼ /Մ2/
1	2	3	4	5	6	7	8	9
Դ1	ԴՈՒՌ ԱԼՅՈՒՄԻՆԵ ՊՐՈՖԻԼՆԵՐԻՑ ՋԵՐՄԱԿԱՐԳԱՎ, ԱՊԱԿԵՊԱՏ	0.4 / 2.0	1	2.4	1.5	3.6	3.0	-
Դ1'	ԴՈՒՌ ԱԼՅՈՒՄԻՆԵ ՊՐՈՖԻԼՆԵՐԻՑ ՋԵՐՄԱԿԱՐԳԱՎ, ԱՊԱԿԵՊԱՏ	0.8 / 2.2	1	3.0	1.5	4.5	3.3	
Դ2	ԴՈՒՌ ՄԵՏԱՂԱՊԼԱՍՏԵ ՊՐՈՖԻԼՆԵՐԻՑ ՇԱԳԱՆԱԿԱԳՈՒՅՆ, ԱՊԱԿԵՊԱՏ		1	2.4	1.5	3.6	3.6	-
Դ3	ԴՈՒՌ ՄԵՏԱՂԱՊԼԱՍՏԵ ՊՐՈՖԻԼՆԵՐԻՑ ՇԱԳԱՆԱԿԱԳՈՒՅՆ,ԽՈՒԼ		4	2.1	0.9	7.56	7.56	-
Դ4	ԴՈՒՌ ՄԵՏԱՂԱՊԼԱՍՏԵ ՊՐՈՖԻԼՆԵՐԻՑ,ՇԱԳԱՆԱԿԱԳՈՒՅՆ,ԽՈՒԼ		4	2.1	0.7	5.88	5.88	-
Պ1	ՊԱՏՈՒՀԱՆ ՄԵՏԱՂԱՊԼԱՍՏԵ ՊՐՈՖԻԼՆԵՐԻՑ,ՇԱԳԱՆԱԿԱԳՈՒՅՆ		6	1.4	1.4	11.76	5.88	5.88
Պ2	ՊԱՏՈՒՀԱՆ ՄԵՏԱՂԱՊԼԱՍՏԵ ՊՐՈՖԻԼՆԵՐԻՑ,ՇԱԳԱՆԱԿԱԳՈՒՅՆ		2	1.5	1.5	4.5	2.25	2.25
Պ3	ՊԱՏՈՒՀԱՆ ՄԵՏԱՂԱՊԼԱՍՏԵ ՇԱԳԱՆԱԿԱԳՈՒՅՆ		2	0.6	0.8	0.96	0.96	-
Պ4	ՊԱՏՈՒՀԱՆ ՄԵՏԱՂԱՊԼԱՍՏԵ ՇԱԳԱՆԱԿԱԳՈՒՅՆ		1	0.9	0.9	0.81	0.81	-

~ ՀԱՏԱԿՆԵՐԻ ՄԱՍՆԱԳԻՐ ~

N	ԱՆՎԱՆՈՒՄԸ	ԸՆԴՀԱՆՈՒՐ ՄԱԿԵՐԵՍԸ /ՔԱՌ. Մ/	ԿԵՐԱՄԻԿԱԿԱՆ /ՔԱՌ. Մ/	ԼԱՄԻՆԱՏԵ ՀԱՏԱԿ /ՔԱՌ. Մ/	ՍԱԼԱՔԱՐԱՊԱՏԵ /ՔԱՌ. Մ/	ԾԱԼ ՀԱՐԹԵՑՈՒՄ ՃԵՐՏ-3ՄՄ /ՔԱՌ. Մ/	ՏՈՒՔԵԿԱՐԻՉ 1 ՃԵՐՏ/ՔԱՌ. Մ/
1	2	3	4	7	5	6	7
①	ՆԱԽԱՍՐԱՀ	70.0	—	—	70.0	70.0	—
②	ԽԱՂԱՍԵՆՅԱԿ	21.75	—	21.75	—	21.75	—
③	ՍԱՆՀԱՆԳՈՒՅՑ	5.25	5.25	—	—	5.25	5.25
④	ՍԱՆՀԱՆԳՈՒՅՑ	5.25	5.25	—	—	5.25	5.25
⑤	ԱՇԽԱՏԱՍԵՆՅԱԿ	14.9	—	14.9	—	14.9	—
⑥	ՊԱՀԵՍՏ	7.8	—	—	—	7.8	—
⑦	ՊԱՀԼԻՃ	96.0	—	—	96.0	96.0	—
⑧	ԲԵՄ	35.55	—	35.55	—	35.55	—
	ԸՆԴԱՄԵՆԸ	256.5	10.5	72.2	166.0	256.5	10.5

ԿՈՆՍՏՐՈՒԿՏՈՐ	Վ. ԲԱՂԴԱՅԱՆ	ՊԱՏՎԻՐԱՏՈՒ ԿԱՊԱՆԻ ՀԱՄԱՅՆՔԱՊԵՏԱՐԱՆ
ՃԱՐՏԱՐԱԳԵՏ	Մ.ՀԱՄԲԱՐՁՈՒՄՅԱՆ	«ՄՇԱԿՈՒՅԹԻ ՏԱՆ ՆՈՐՈԳՈՒՄ»
ՃԱՐՏԱՐԱԳԵՏ	Գ.ՄԱՐԳԱՐՅԱՆ	
ՃԱՐՏԱՐԱԳԵՏ	Ժ.ԲԱԲԱՅԱՆ	

Ն.Փ	ԹԵՐԹ	Թ.Ք.
Ա	ՃՇ-9	57

«ՎԻՀԱ» ՍՊԸ ԼԻՑ. ՔՊ 17637

ԴՌՆ-ՊԱՏՈՒՀԱՆՆԵՐԻ ՄԱՍՆԱԳԻՐ

~ԿՏՐՎԱԾՔ /I-I//Մ1:100/~

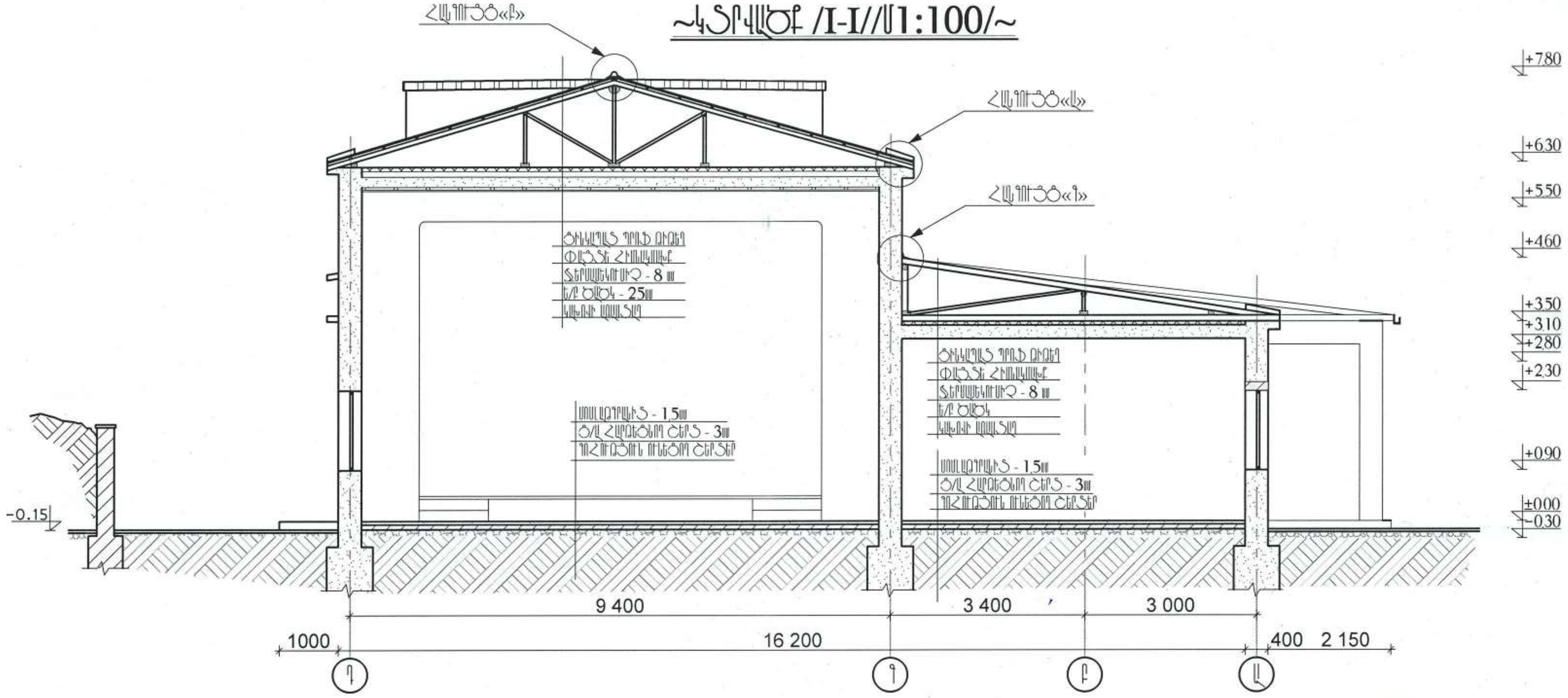

ԿՈՆՍՏՐՈՒԿՏՈՐ	Վ. ԲԱՂԴԱՍՅԱՆ		ՊԱՏՎԻՐԱՏՈՒ՝ ԿԱՊԱՆԻ ՀԱՄԱՅՆՔԱՊԵՏԱՐԱՆ			
ՃԱՐՏԱՐԱԳԵՏ	Մ. ՀԱՄԲԱՐՁՈՒՄՅԱՆ		«ՄՇԱԿՈՒՅԹԻ ՏԱՆ ՆՈՐՈԳՈՒՄ»	Ն.Փ	ԹԵՐԹ	Թ.Ք.
ՃԱՐՏԱՐԱԳԵՏ	ԳԻՍԱՅԵԼՅԱՆ					
ՃԱՐՏԱՐԱԳԵՏ	Ժ. ԲԱԲԱՅԱՆ					
«ՎԻԼՀԱՄ» ՍՊԸ ԼԻՑ. ԹԻՎ 17637			ԿՏՐՎԱԾՔ /I-I/	Ա	ՃՇ-10	59

«ՎԻԼՀԱՄ»
«ВИЛГАМ»
«VILHAM»
03..0341

~ ՏԱՆԻՔԻ ՀԱՏԱԿԱԳԻԾ /Մ1:100/~

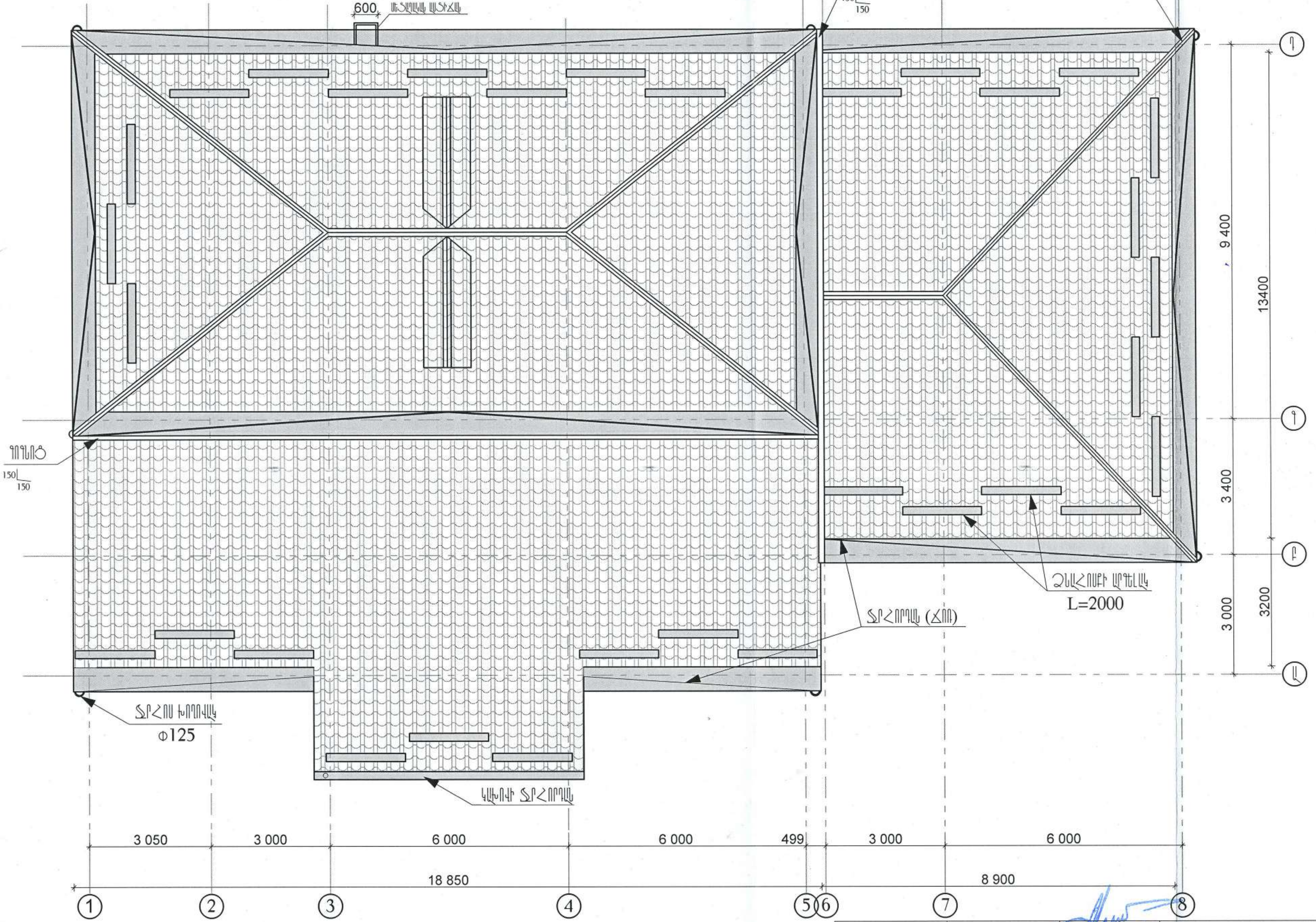

ԿՈՆՍՏՐՈՒԿՏՈՐ	Վ. ԲԱՂԱՅԱՆ		ՊԱՏՎԻՐԱՏՈՒ՝ ԿԱՊԱՆԻ ՀԱՄԱՅՆՔԱՊԵՏԱՐԱՆ
ՃԱՐՏԱՐԱԳԵՏ	Ա.ՀԱՄԲԱՐՁՈՒՄՅԱՆ		«ՄՇԱԿՈՒՅԹԻ ՏԱՆ ՆՈՐՈԳՈՒՄ»
ՃԱՐՏԱՐԱԳԵՏ	Գ.ԻՍՐԱՅԵԼՅԱՆ		
ՃԱՐՏԱՐԱԳԵՏ	Ժ.ԲԱԲԱՅԱՆ		
«ՎԻԼՀԱՄ» ՍՊԸ ԼԻՑ. ԲՊ 17637			ՏԱՆԻՔԻ ՀԱՏԱԿԱԳԻԾ

Փ.Փ	ԹԵՐԹ	Թ.Ք.
Ա	ՃԸ-11	54

«ՎԻԼՀԱՄ» «VILHAM» 03416341

~ ՏԱՆԻՔԻ ՓՈՎԱԾՔԸ /Մ1:100/~

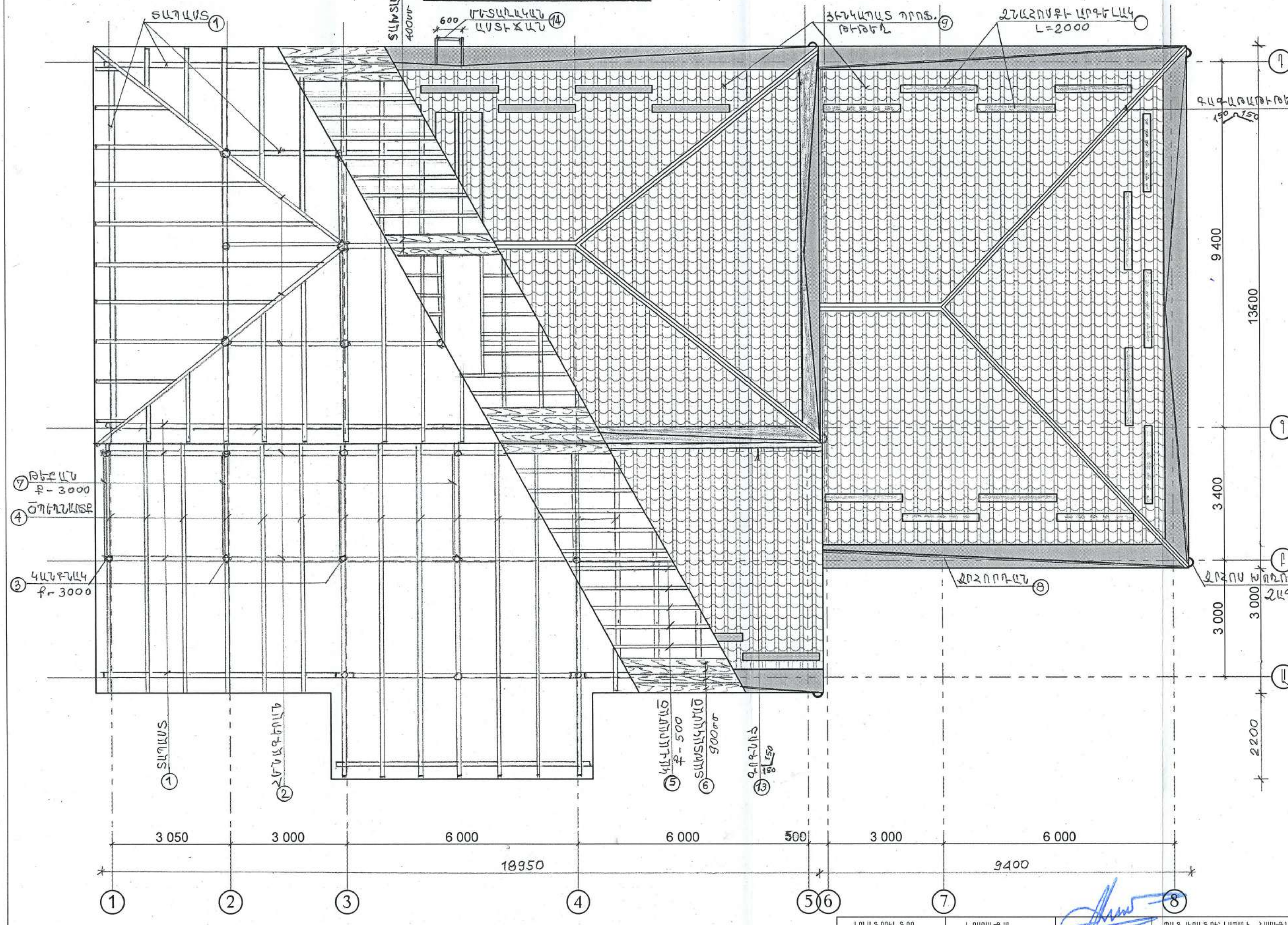

ԿՈՆՍՏՐՈՒԿՏՈՐ	Վ. ԲԱՂՅԱՆ		ՊԱՏՎԻՐԱՏՈՒ՝ ԿԱՊԱՆԻ ՀԱՄԱՅՆՔԱՊԵՏԱՐԱՆ			
ՃԱՐՏԱՐԱԳԵՏ	Մ.ՀԱՄԲԱՐՁՈՒՄՅԱՆ		«ՄՇԱԿՈՒՅԹԻ ՏԱՆ ՆՈՐՈԳՈՒՄ»	Ն.Փ	ԹԵՐԹ	Թ.Ք
ՃԱՐՏԱՐԱԳԵՏ	Դ.ԻՍՐԱՅԵԼՅԱՆ					
ՃԱՐՏԱՐԱԳԵՏ	Ժ.ԲԱԲԱՅԱՆ					
«ՎԻՀԱՄ» ՍՊԸ ԼԻՑ. ԲԳԼ 17637			ՏԱՆԻՔԻ ՓՈՎԱԾՔ	Ա	ՃՇ-12	54

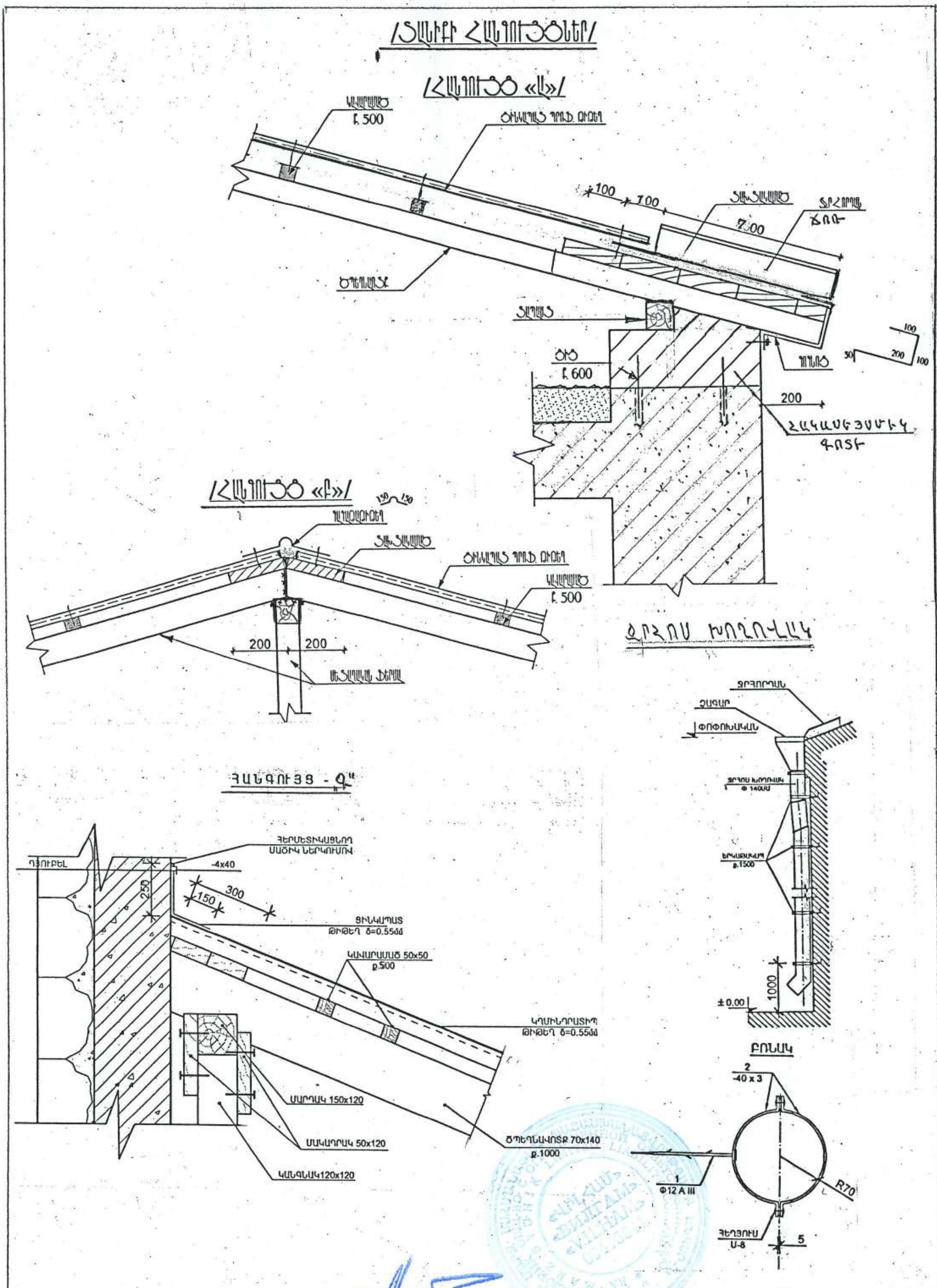

ԿՈՆՍՏՐՈՒԿՏՈՐ	Վ. ԲԱԴԱՅԱՆ		ՊԱՏՎԻՐԱՏՈՒ ԿԱՊԱՆԻ ՀԱՄԱՅՆՔԱՊԵՏԱՐԱՆ
ՃԱՐՏԱՐԱԳԵՏ	Մ. ՀԱՄԲԱՐՁՈՒՄՅԱՆ		ԿԱՊԱՆ ՀԱՄԱՅՆՔԻ ԾԱՂ ԲՆԱԿԱՎԱՅՐԻ «ՄՇԱԿՈՒՅԹԻ ՏԱՆ ՆՈՐՈԳՈՒՄ» — ՆՓ — ԹԵՐԹ — ԹԵՐԹԵՐ
ՃԱՐՏԱՐԱԳԵՏ	Դ.ՄԱՐԱՅԵԼՅԱՆ		
ՃԱՐՏԱՐԱԳԵՏ	Ժ.ԲԱՔԱՅԱՆ		
«ՎԻԼՀԱՄ» ՍՊԸ ԲԴ 17637			ՏԱՆԻՔԻ ՀԱՆԳՈՒՅՑՆԵՐ — Ա — ՃC-13 — 59

ՏԱՆԻՔԻ ՔԱՆԴՈՒՄ

1	ՔԱՅՔԱՅՎԱԾ ԱՍԲՈՀԵՐՁԱՔԱՐԵ ԾԱԾԿՈՒՅԹԻ ՔԱՆԴՈՒՄ	$Մ^2$	456,1
2	ՄԵԿ ԹԻԹԵՂԻՑ ՋՐՀՈՐԴԱՆԻ ԱՊԱՄՈՆՏԱԺՈՒՄ	$Մ/Մ^2$	92,6/74,1
1	ՓԱՅՏԵ ԿԱՎԱՐԱՆԻ ՔԱՆԴՈՒՄ- 35%	$Մ^3$	0,72
2	ՏԱԽՏԱԿԱՄԱԾԻ ՔԱՆԴՈՒՄ - 40%	$Մ^3$	2,08
2	ԾԴԵՂՆԱՏՔԵՐԻ,ՔԵՔԱՆՆԵՐԻ ԵՎ ԿԱՆԳՆԱԿՆԵՐԻ ՔԱՆԴՈՒՄ 20÷30%	$Մ^3$	3,46

ՏԱՆԻՔԻ ՄԱՍՆԱԳԻՐ

N	ԷԼԵՄԵՆՏԻ ԱՆՎԱՆՈՒՄ	ՀԱՏՈՒՅԹ /ՄՄ x ՄՄ/	ԵՐԿԱՐ. /Մ/	ՔԱՆԱԿ /ՀԱՏ/	ԸՆԴԱՄԵՆԸ	ՆՈՐ
1	2	3	4	5	6	7
①	ՏԱՂԱՏ /ՈՐՄԱՓԱՅՏ/ - 20%	120 x 120	106,4	1	1,6	0,51
②	ՀԵՆԱԳԵՐԱՆ - 15%	100 x 200	131,0	1	2,62	1,03
③	ԿԱՆԳՆԱԿ - 20%	120 x 120	~1,2	34	0,6	0,12
④	ԾԴԵՂՆԱՏՔ -35%	140 x 70	6÷8	514	5,14	1,8
⑤	ԿԱՎԱՐԱՆ -50%	50 x 40	7÷13	20	1,44	0,72
⑥	ՏԱԽՏԱԿԱՄԱԾ -40%	900 x 40 400 x 40	108,8 70,5	1 1	3,92 1,13	1,57 0,45
⑦	ԹԵՔԱՆ -25%	100 x 100	~3,5	30	1,05	0,26
⑧	ՋՐՀՈՐԴԱՆ /ՑԻՆԿԱՊԱՏ ԹԻԹԵՂ / -100%	d=0,55	92,6	1	92,6 մ	92,6 մ
⑨	ԿԱԽՈՎԻ ՋՐՀՈՐԴԱՆ	d=0,55	6,8	1	6,8	6,8
⑩	ՏԱՆԻՔԱԾԱԾԿ /ՑԻՆԿԱՊԱՏ ՊՐՈՖ.ԹԻԹԵՂ/-100%	d=0,5	-	1	456,1 $մ^2$	456,1 $մ^2$
⑪	ԿԱՏԱՐԱԹԻԹԵՂ 150 150 L=40,0 Մ -100%	d=0,55	70,5	1	70,5 մ	70,5 մ
⑫	ՁԱԳԱՐ /ՑԻՆԿԱՊԱՏ ԹԻԹԵՂ/ -100%	d=0,55	-	8	8 ՀԱՏ	8 ՀԱՏ
⑬	ՋՐԱՏԱՐ ԽՈՂՈՎԱԿ /ՑԻՆԿԱՊԱՏ ԹԻԹԵՂ Φ125մմ/ -100%	d=0,55	35÷6	8	38,0մ	38,0մ
⑭	ՊՈՆՈՑ 150 150	d=0,55	33,5	1	10,1 $մ^2$	10,1 $մ^2$
⑮	ՁՅՈՒՆԱՀՈՍՔԻ ԱՐԳԵԼԱԿ	d=0,55	2,0	32	32ՀԱՏ	32 ՀԱՏ
⑯	ՄԵՏԱՂԱԿԱՆ ԱՍՏԻՃԱՆ	□ 30 x 30 x 2	15,8	1	28,7 կգ	28,7 կգ
	ՏԱՂԱՏՆԵՐԻ ԽԱՐԽԱՆ ՄԵՏԱՂԱԿԱՆ ԷԼԵՄԵՆՏՆԵՐ — 14,0 կգ					

ԿՈՆՍՏՐՈՒԿՏՈՐ	Վ. ԲԱՂԴԱՅԱՆ		ՊԱՏՎԻՐԱՏՈՒ՝ ԿԱՊԱՆԻ ՀԱՄԱՅՆՔԱՊԵՏԱՐԱՆ			
ՃԱՐՏԱՐԱԳԵՏ	Մ.ՀԱՄԲԱՐՁՈՒՄՅԱՆ		«ՄՇԱԿՈՒՅԹԻ ՏԱՆ ՆՈՐՈԳՈՒՄ»	Ն.Փ	ԹԵՐԹ	Թ.Ք.
ՃԱՐՏԱՐԱԳԵՏ	Գ.ԻՍՐԱՅԵԼՅԱՆ					
ՃԱՐՏԱՐԱԳԵՏ	Ժ.ՔԱՐԱՅԱՆ					
«ՎԻԼՀԱՄ» ՍՊԸ ԼԻՑ. ՔՊ 17637			/ՏԱՆԻՔԻ ՄԱՍՆԱԳԻՐ/	Ա	ՃԸ-14	59

~ԲԵՄԻ ՎԵՐԱԿԱՌՈՒՑՈՒՄ~

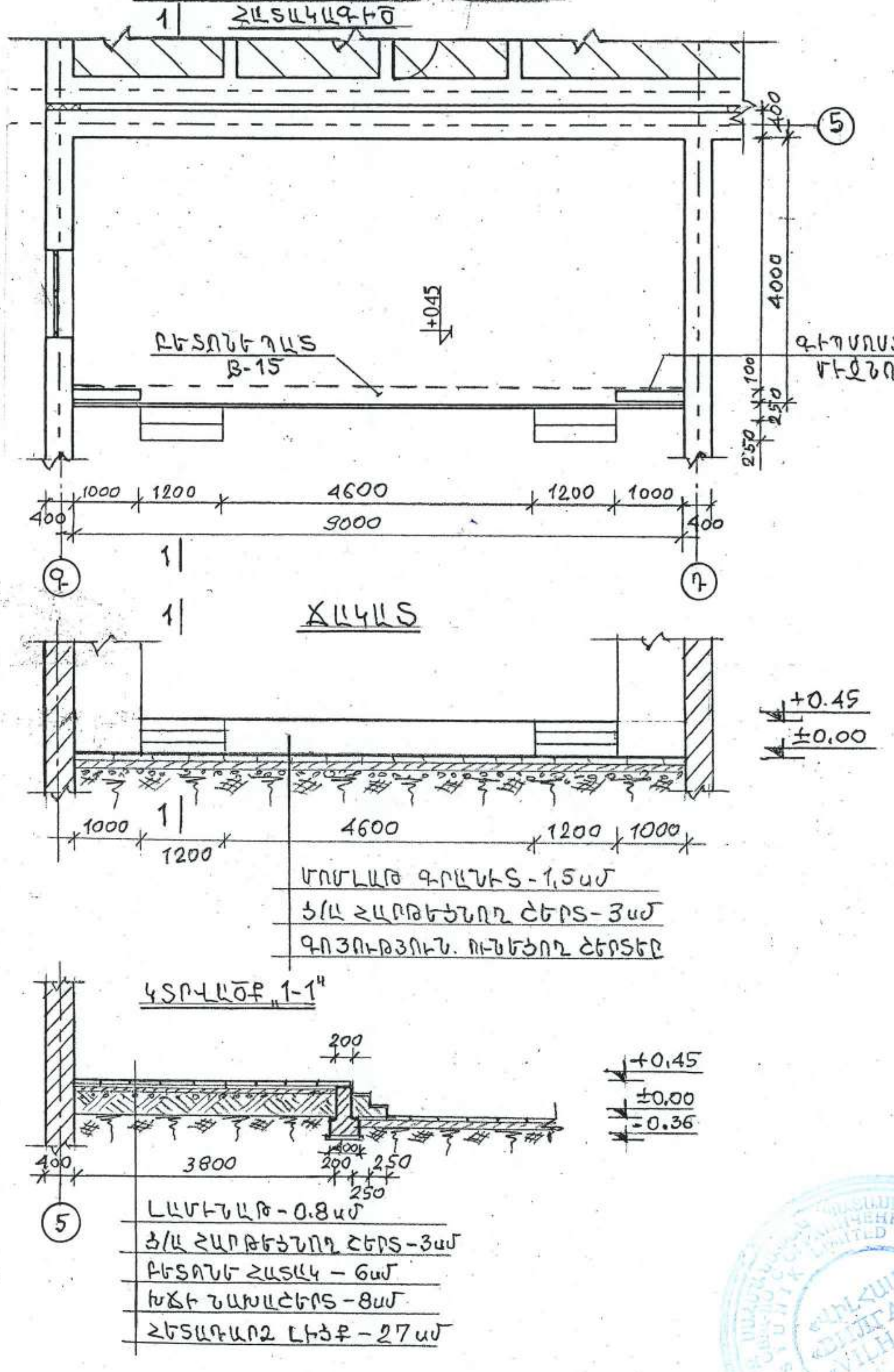

ԲԵՄԻ ՀԵՆԱԴԱՏԻ ՄԱՍՆԱԳԻՐ

1. ՀԵՆԱԴԱՏԻ ՀԻՄՔԵՐԻ ՓՈՐՈՒՄ ՁԵՌՔՈՎ - 1,5 մ^3
2. ԽՃԻ ՆԱԽԱՇԵՐՏ,h=6սմ - 0,2 մ^3
3. ՀԻՄՔԵՐԻ ԲԵՏՈՆԱՑՈՒՄ, B-15 - 1,1մ^3
4. ԴԱՏԻ ԲԵՏՈՆԱՑՈՒՄ, B-15 - 0,81մ^3
5. ԲԵՏՈՆԵ ԱՍՏԻՃԱՆՆԵՐ, B-15 - 0,30մ^3

ԿՈՆՍՏՐՈՒԿՏՈՐ	Վ ԲԱՂԱՅԱՆ		ՊԱՏՎԻՐԱՏՈՒ՝ ԿԱՊԱՆԻ ՀԱՄԱՅՆՔԱՊԵՏԱՐԱՆ			
ՃԱՐՏԱՐԱԳԵՏ	Մ.ՀԱՄԲԱՐՁՈՒՄՅԱՆ		«ՄՇԱԿՈՒՅԹԻ ՏԱՆ ՆՈՐՈԳՈՒՄ»	Ն.Փ	ԹԵՐԹ	Թ.Ք.
ՃԱՐՏԱՐԱԳԵՏ	ԴԻՄԱՅԵԼՅԱՆ					
ՃԱՐՏԱՐԱԳԵՏ	Ժ.ԲԱԲԱՅԱՆ					
«ՎԻԼՀԱՄ» ՍՊԸ ԼԻՑ. ՔՊ 17637			ԲԵՄԻ ՎԵՐԱԿԱՌՈՒՑՈՒՄ	Ա	ՃԸ-15	54

~ ԲԱՐԱՎՈՐՆԵՐ ~

d=20ՍՄ ՀԱՍՏՈՒԹՅԱՄԲ ՊԱՏԵՐ

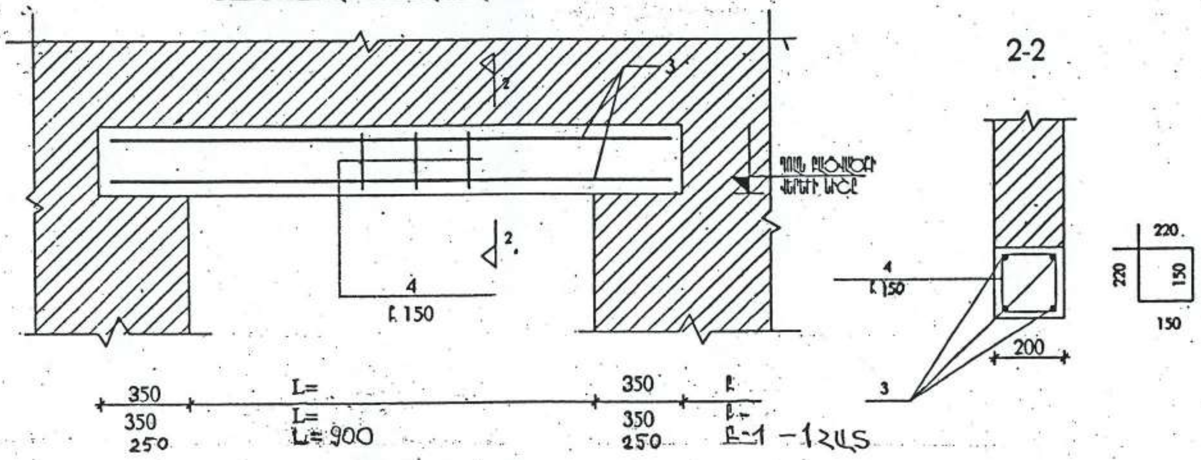

d=10ՍՄ ՀԱՍՏՈՒԹՅԱՄԲ ՊԱՏԵՐ

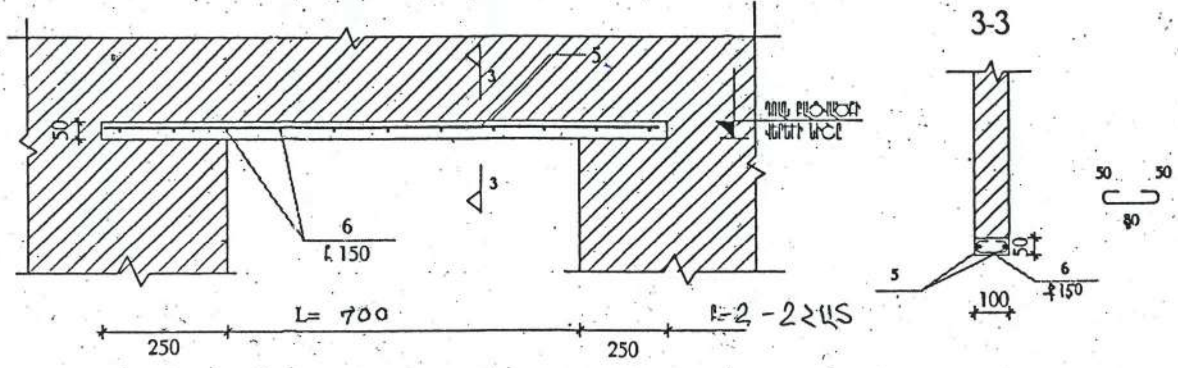

~ ԲԱՐԱՎՈՐՆԵՐԻ ՄԱՍՆԱԳԻՐ ~

N	ԱՆՎԱՆՈՒՄԸ /ԷՍՔԻԶ/	ՄԱԿՆԻՇ	ԵՐԿԱՐ. /Մ/	ՔԱՆԱԿ /ՀԱՏ/	ԳԾ.ՔԱՇԸ /ԿԳ/	ԸՆԴՀ.ՔԱՇԸ /ԿԳ/
1	2	3	4	5	6	7
	ԲԱՐԱՎՈՐ Բ-1/1ՀԱՏ/					
1	1400	Φ14A500C	1,4	4	1,21	6,8
2	220 220 150 150	Φ8AI	0,74	10	0,395	3,0
	ԲԵՏՈՆ B-20-0,06 մ^3					
	ԲԱՐԱՎՈՐ Բ-2/2ՀԱՏ/					
1	1200	Φ12A500C	1,2	4	0,888	4,3
2	50(80)50	Φ8AI	0,18	16	0,395	1,2
	ԲԵՏՈՆ B-20-0,9 մ^3					

ԿՈՆՍՏՐՈՒԿՏՈՐ	Վ.ԲԱՂԴԱՍՅԱՆ	ՊԱՏՎԻՐԱՏՈՒ ԿԱՊԱՆԻ ՀԱՄԱՅՆՔԱՊԵՏԱՐԱՆ			
ՃԱՐՏԱՐԱԳԵՏ	Մ.ՀԱՄԲԱՐՁՈՒՄՅԱՆ	«ՄՇԱԿՈՒՅԹԻ ՏԱՆ ՆՈՐՈԳՈՒՄ»	Ն.Փ	ԹԵՐԹ	Թ.Ք.
ՃԱՐՏԱՐԱԳԵՏ	Դ.ՄԻՐԱՔՅԱՆ				
ՃԱՐՏԱՐԱԳԵՏ	Ժ.ԲԱՔՅԱՆ				
«ՎԻԼՀԱՄ» ՍՊԸ ԼԻՑ. ԲՊ 17637		ԲԱՐԱՎՈՐՆԵՐ	Ա	ՃԿ-16	59

ՆՈՐ ՍՏԵՂԾՎՈՂ ՊԱՏՈՒՀԱՆՆԵՐԻ ԵՎ ԴՌՆԵՐԻ ԲԱՑՎԱԾՔՆԵՐԻ ԱՄՐԱՑՈՒՄ

ԲԱՐԵ ՇԱՐՎԱԾՔԻ ՊԱՏԵՐՈՒՄ /2 ՀԱՏ/

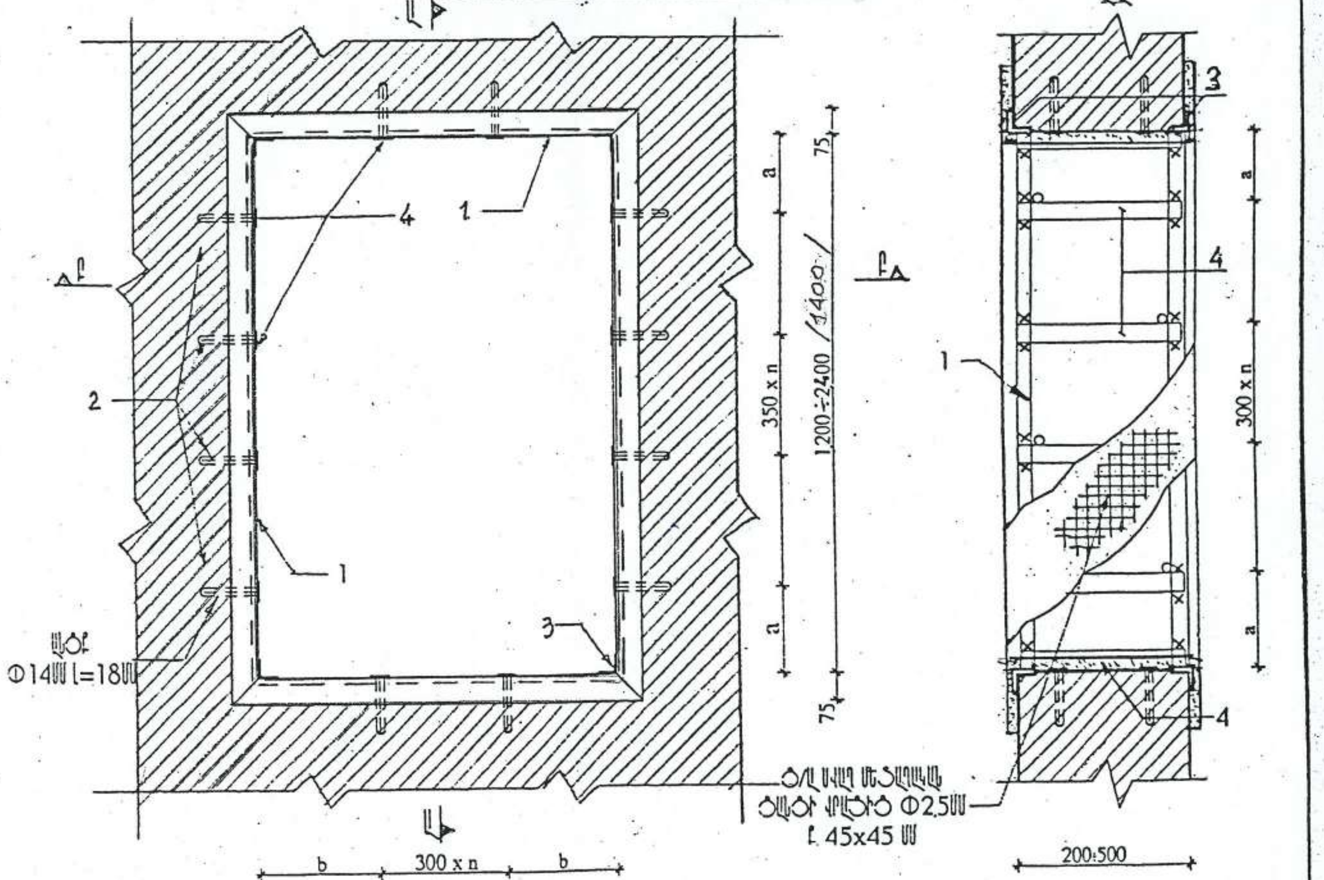

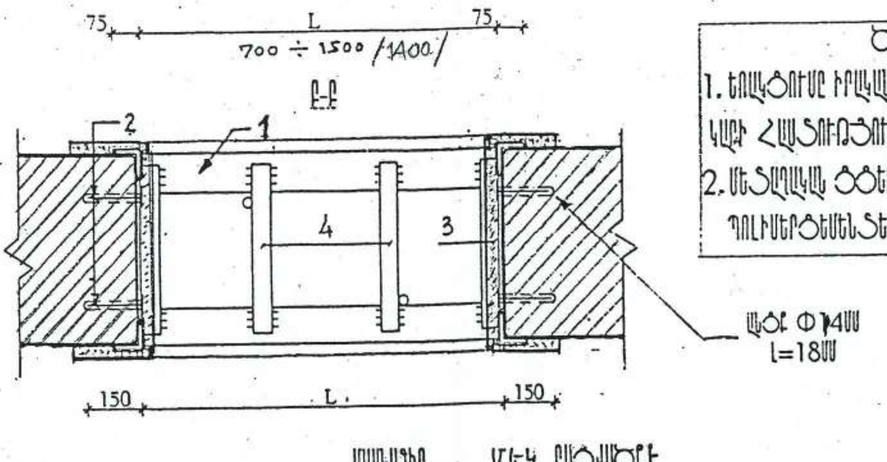

ԾԱՆՈԹՈՒԹՅՈՒՆ

1. ԵՌԱԿՑՈՒՄԸ ԻՐԱԿԱՆԱՑՆԵԼ Э42Ա ԷԼԵԿՏՐՈԴՆԵՐՈՎ, ԿԱՐԻ ՀԱՍՏՈՒԹՅՈՒՆԸ ԸՆԴՈՒՆԵԼ 6 ՄՄ.
2. ՄԵՏԱՂԱԿԱ ՑԱՆՑԸ ՊԱՏԻ ՄԵՋ ԱՄՐԱՑՆԵԼ ՊՈԼԻՄԵՐՑԵՄԵՆՏԵ ՇԱՂԱԽՈՎ:

ՄԱՍՆԱԳԻՐ ՄԵԿ ԲԱՑՎԱԾՔԻ

N	ԱՆՎԱՆՈՒՄ		ԵՐԿԱՐ. /Մ/	ՔԱՆԱԿ /ՀԱՏ/	1 Մ ԿՇԻՌ /ԿԳ/	ԸՆԴՀԱՆՈՒՐ ԿՇԻՌ /ԿԳ/
1	2	3	4	5	6	7
1	ԱՆԿՅՈՒՆԱԿ	L7,5×7	5,6	2	7.96	89,2
2	ԱՄՐԱՆ	Φ12A500c	0,18	28	0,888	4.5
3	ԱՆԿՅՈՒՆԱԿ	L5,0×5	0.4	4	4.8	7.2
4	ՇԵՐՏԱԵՐԻԶ	—5.0×5	0,4	14	1,96	11.0
	ՊՈԼԻՄԵՐՑԵՄԵՆՏԱՅԻՆ ՇԱՂԱԽ	— 0,01 խոր.մ				
	ՄԵՏԱՂԱԿԱՆ ՑԱՆՑ Φ2.5	4,5×4,5սմ բջիջներով —			3,9 քառ.մ	
	Ծ/Ա ՄԻԱՎ — 3,9 քառ.մ					

ԿՈՆՍՏՐՈՒԿՏՈՐ	Վ. ԲԱՂԱՅԱՆ	ՊԱՏՎԻՐԱՏՈՒ ԿԱՊԱՆԻ ՀԱՄԱՅՆՔԱՊԵՏԱՐԱՆ	
ՃԱՐՏԱՐԱԳԵՏ	Ա. ՀԱՄԲԱՐՁՈՒՄՅԱՆ	ԿԱՊԱՆ ՀԱՄԱՅՆՔԻ ԾԱՎ ԲՆԱԿԱՎԱՅՐԻ «ՄՇԱԿՈՒՅԹԻ ՏԱՆ ՆՈՐՈԳՈՒՄ»	ՆՓ / ԹԵՐԹ / ԹԵՐԹԵՐ
ՃԱՐՏԱՐԱԳԵՏ	ԴԻՄԱՑԵԼՅԱՆ		
ՃԱՐՏԱՐԱԳԵՏ	Ջ.ԲԱՔԱՅԱՆ		
«ՎԻՀԱՄ» ՍՊԸ ԲՂ 17637		ԲԱՑՎԱԾՔԻ ԱՄՐԱՑՈՒՄ	Ա / ՃԿ-17 / 54

~ ՍԵՊՏԻԿ ՀՈՐ ~

ՀԱՏԱԿԱԳԻԾ Մ:50

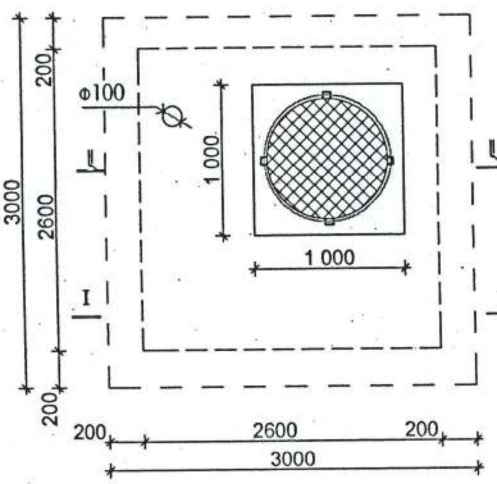

ԿՏՐ I-I

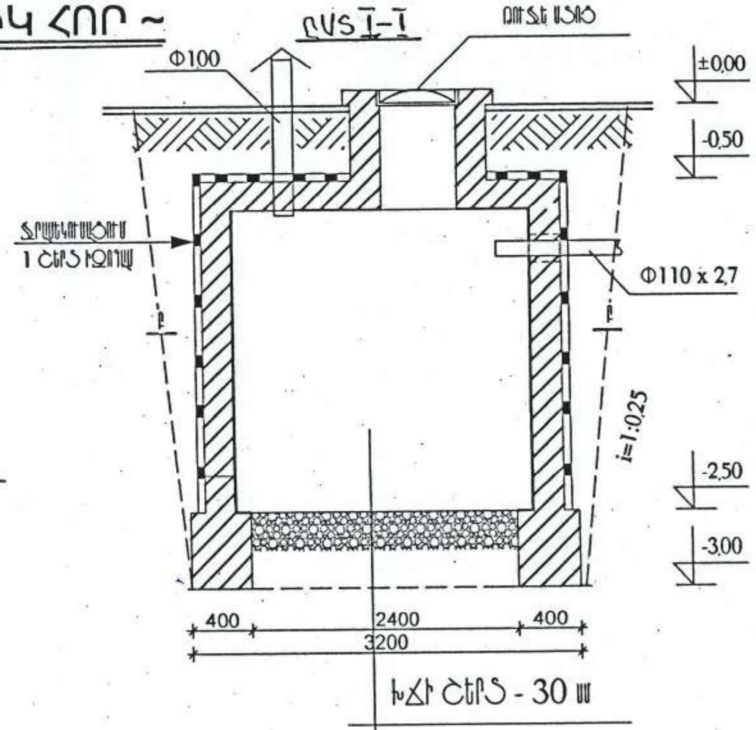

ԿՏՐ «Բ-Բ»

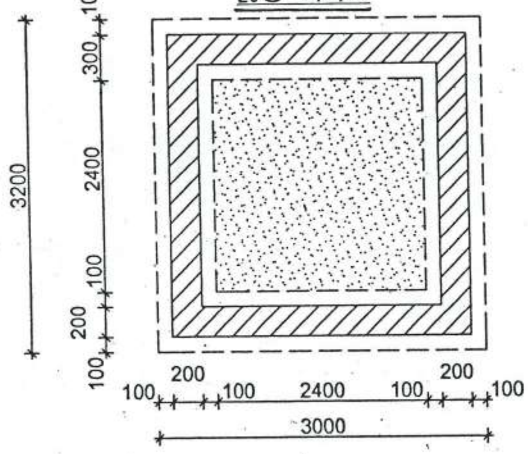

ԽՐԱՄՈՒՂԻՆԵՐԻ ԿՏՐՎԱԾՔ

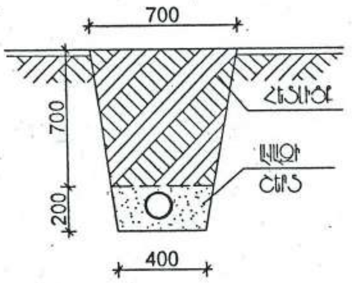

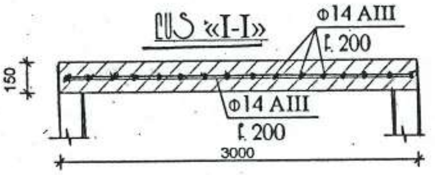

ՄԱՍՆԱԳԻՐ

№	ԱՇԽԱՏԱՆՔԻ ԱՆՎԱՆՈՒՄ	ՉԱՓ. ՄԻԱՎՈՐ	ԾԱՎԱԼ
1	IV կարգի գրունտի փորում էքսկավատորով	$մ^3$	33,7
2	B-12,5 դասի բետոնով հիմքերի կառուցում 40 սմ	$մ^3$	2,24
3	d= 20 սմ հաստությամբ պատերի կառուցում B-12,5	$մ^3$	5,9
4	B-20 դասի ե/բ ծածկ	$մ^3$	1,35
5	Արմ. Φ 16 A III	կգ	108,9
6	Թուջե լյուկ	հատ	1
7	Հատակի խճի շերտ 2,6 x 2,6 x 0,3	$մ^3$	2,0
8	Ջերմամեկուսիչ իզոլյա	$մ^2$	38,0
9	Հետլիցք գրունտից	$մ^3$	27,0
10	Օդափոխության խողովակ Φ100	մ	2,0

ԿՈՆՍՏՐՈՒԿՏՈՐ	Վ. ԲԱԴԱՅԱՆ		ԳԱՎԻՌԱՅԻՆ ԿԱՊԻ ՀԱՄԱՅՆՔԱՅԻՆ			
ՃԱՐՏԱՐԱԳԵՏ	Մ. ՀԱՄԲԱՐՁՈՒՄՅԱՆ		«ՄՇԱԿՈՒՅԹԻ ՏԱՆ ՆՈՐՈԳՈՒՄ»	ՆՓ	ԹԵՐԹ	ԹԵՐԹԵՐ
ՃԱՐՏԱՐԱԳԵՏ	ԱՌՍՏԱՄՅԱՆ					
ՃԱՐՏԱՐԱԳԵՏ	ԳԱՍԵՓՅԱՆ					
ՃԱՐՏԱՐԱԳԵՏ	ԱՍԼԱՆՅԱՆ					
«ՎԻԼՀԱՄ» ՍՊԸ ԲԼ 17637			ՍԵՊՏԻԿ ՀՈՐ	Ա	ՃՇ-18	57

«ՎԻԼՀԱՄ» «ВИЛГАМ» «VILHAM» 09416841 UNIK LIMITED LIABILITY COMPANY

~ ԵՐԿԱԹԲԵՏՈՆԵ ՀԱՎԱՔՈՎԻ ԴԻՏԱՀՈՐ ~

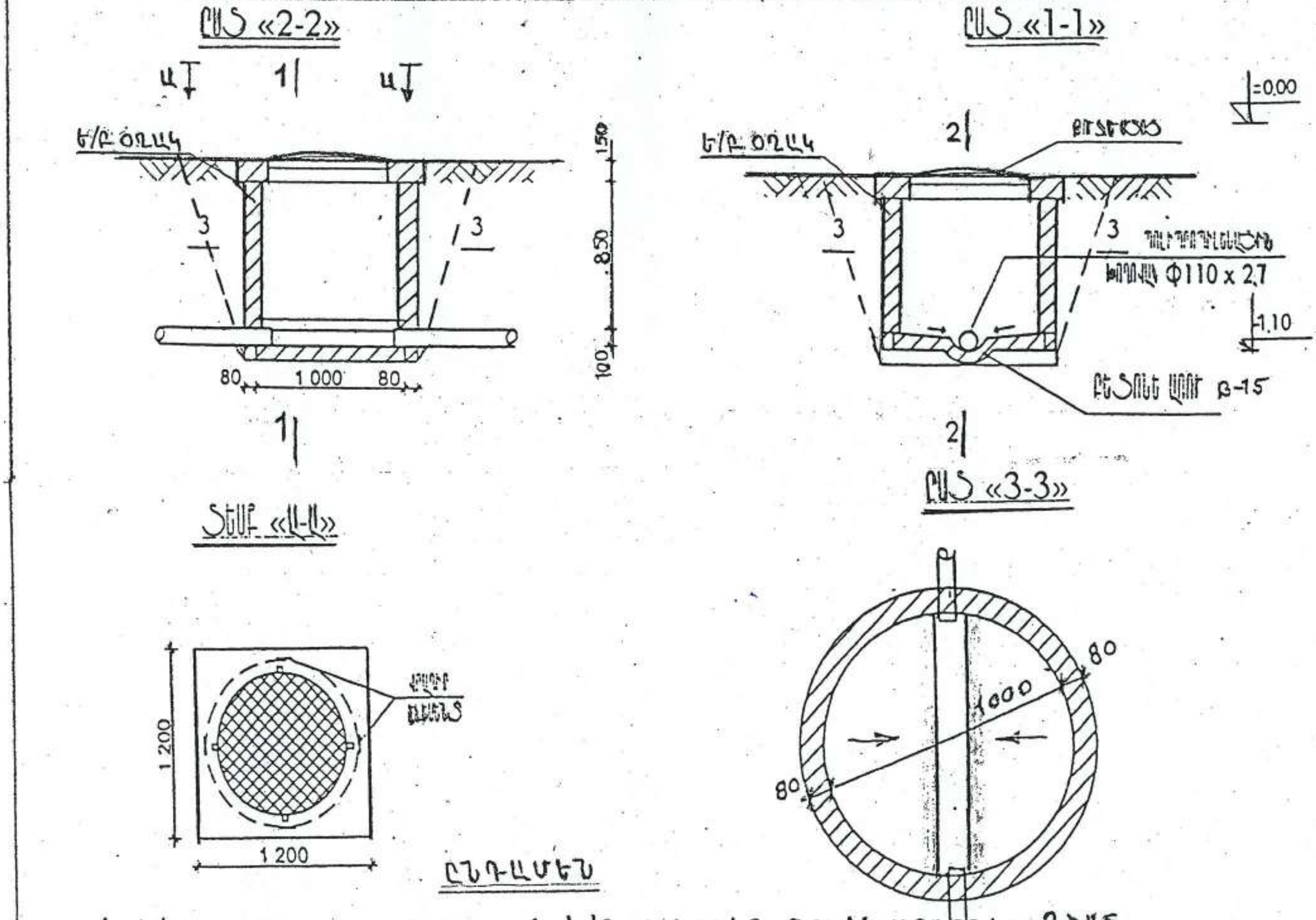

ԸՆԴԱՄԵՆԸ

1. Ե/Բ ԴԻՏԱՀՈՐ – 2ՀԱՏ 2. Ե/Բ ԿԱՓԱՐԻՉ ԹՈՒՂԹԵ ՄՏԱՑՈՒՂ – 2ՀԱՏ

ԹԵՔԱՀԱՐԹԱԿԻ ԿՏՐՎԱԾՔ

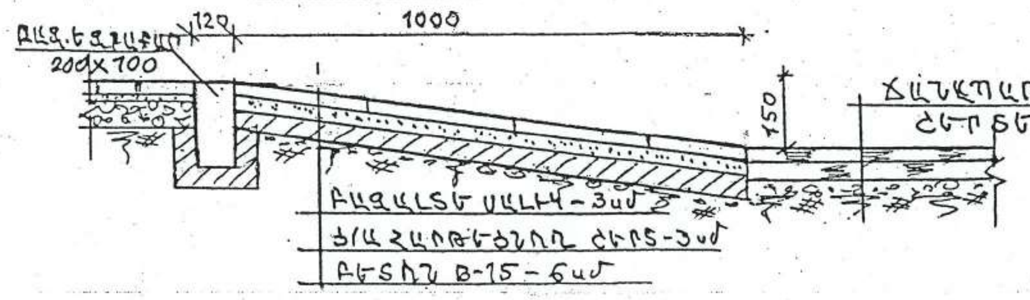

Մեկ թեքահարթակի մասնագիր

N	Անվանումը	Չափման միավոր	Քանակը
1	2	3	4
1	Բազալտե եզրաքար 300x120մմ	գծմ	2,5
2	Խճի նախապատրաստական շերտ h=6,0սմ	խմ	0,08
3	Բետոնե շերտ Բ-15 h=5,0սմ	խմ	0,06
4	Ց/ավազե հարթեցնող շերտ h=3,0սմ	քմ	1,25
5	Բազալտե սալիկներ 3,0սմ	քմ	1,25

ԿՈՆՍՏՐՈՒԿՏՈՐ	Վ. ԲԱԼԱՅԱՆ		ՊԱՏՎԻՐԱՏՈՒ ԿԱՊԱՆԻ ՀԱՄԱՅՆՔԱՊԵՏԱՐԱՆ			
ՃԱՐՏԱՐԱԳԵՏ	Մ. ՀԱՄԲԱՐՁՈՒՄՅԱՆ		«ՄՇԱԿՈՒՅԹԻ ՏԱՆ ՆՈՐՈԳՈՒՄ»	ՆՓ	ԹԵՐԹ	ԹԵՐԹԵՐ
ՃԱՐՏԱՐԱԳԵՏ	ԱՌ. ՏԱՐԱՇՅԱՆ					
ՃԱՐՏԱՐԱԳԵՏ	ԴԱՏԵՓԱՅԱՆ					
ՃԱՐՏԱՐԱԳԵՏ	ԱՄԵԼԲՈՒՄՅԱՆ					
«ՎԻՀԱՄ» ՍՊ ԲՊ 17637			ՏԱՐՀԱՆՈՒՄ, ԲԱՑԱՏՐԱԳԻՐ	Ա	ՃԸ-19	54

Ներքին հարդարման քանդման աշխատանքային ծավալներ

№	Անվանումը	Հատակների մակերես /մ²/	d=40սմ հաստությամբ պատերի կտրված քանդում /մ³/	d=20սմ հաստությամբ պատերի կտրված քանդում /մ²/	d=10սմ հաստությամբ միջնորմների կտրված քանդում /մ²/	Գաջի սվաղի քանդում պատերից /մ²/	Գաջի սվաղի քանդում առաստաղներից /մ²/	Նրբատախտակե առաստաղների քանդում /մ²/	Մետաղական դռների ապամոնտաժում /մ²/	Փայտե դռների ապամոնտաժում /հատ/մ²/	Փայտե պատուհանների ապամոնտաժում /հատ/մ²/	Հին սոսնձների մաքրում ծեփված պատերից /մ²/	Հին սոսնձների մաքրում ծեփված առաստաղներից /մ²/	Կերամիկական հատակների քանդում /մ²/	Նրբատախտակե հատակների քանդում /մ²/
1	2	3	4	5	6	7	8	9	10	11	12	13	14	15	16
1.	Նախասրահ	91.75	-	26.3	-	18.6	12.0	-	6.4	3.3	5.88	114.8	71.1	4.74	71.1
2.	Խաղասենյակ	-	-	-	-	-	-	-	-	-	-	-	-	-	-
3.	Սանհանգույց	5.25	-	-	-	28.9	-	-	-	1.4	1.5	-	82.8	5.25	-
4.	Սանհանգույց	5.25	-	-	2.8	28.2	-	-	-	1.4	2.16	-	-	5.25	-
5.	Աշխատասենյակ	14.9	-	-	-	9.0	7.0	-	-	3.6	4.5	43.2	-	-	-
6.	Պահեստ	7.8	-	-	-	-	-	-	-	-	-	-	-	-	-
7.	Դահլիճ	96.0	0.9	-	-	36.0	-	96.0	6.0	3.6	-	316.3	-	-	96.0
8.	Բեմ	35.6	0.9	-	9.6	8.0	-	35.6	-	-	-	92.6	-	-	35.6
Ընդամենը		256.55	1.8	26.3	12.4	128.7	19.0	131.6	12.4	13.3	11.04	452.1	153.9	15.24	202.7

Շին. աղբի դուրսբերում,բարձում-տեղափոխում աղբավայր – 44.2տ

ԿՈՆՍՏՐՈՒԿՏՈՐ	Վ. ԲԱԶԱՅԱՆ	ՊԱՏՎԻՐԱՏՈՒ ԿԱԶՄԻ ՀԱՄԱՅՆԱՊԵՏԱՐԱՆ			
ՃԱՐՏԱՐԱԳԵՏ	Ս. ՀԱՄԲԱՐՁՈՒՄՅԱՆ	«ՄՇԱԿՈՒՅԹԻ ՏԱՆ ՆՈՐՈԳՈՒՄ»	ՆՓ	ԹԵՐԹ	ԹԵՐԹԵՐ
ՃԱՐՏԱՐԱԳԵՏ	Դ.ՄԱՐԱՏԵԼՅԱՆ				
ՃԱՐՏԱՐԱԳԵՏ	Ժ.ԲԱԲԱՅԱՆ				
«ՎԻՀԱՄ» ՍՊԸ ԲԼ 17637		ԲԱՑԱՏԻՐ ԱՇԽԱՏԱՆՔԻ ԾԱՎԱԼՆԵՐ	Ա	ՃՇ-20	54

Ներքին հարդարման վերանորոգման աշխատանքային ծավալներ

№	Անվանումը	Հատակների մակերես /մ²/	d=40մմ հաստությամբ պատերի շաղ /մ³/	d=20մմ հաստությամբ պատերի շաղ /մ³/	Միջնորմների կառուցում d=10սմ հաստությամբ /մ²/	Բեմի ճակատի - 700մմ d=10սմ հաստությամբ միջնորմների կառուցում գիպսաստվարաթղթից /մ²/	Պատերի երեսապատում կախճապակիով,h=2.4մ /մ²/	Պատերի վերջնական ներկում /մ²/	Կախովի առաստաղի կառուցում գիպսաստվարաթղթից /մ²/	Կախովի առաստաղի կառուցում ջրակայուն գիպսաստվարաթղթից /մ²/	Բացվածքների շեղերի ներկում Ց/Ա սրահ /գ.մ/	Բացվածքների շեղերի վերջնական ներկում /մ²/	Պատերի բարեկարգում և սվաղի ներկում /մ²/	Առաստաղների բարեկարգում և սվաղի ներկում /մ²/	Պլաստիկե Պատուհանագոգ-35սմ տեղադրում /գ.մ/	Պատուհանագոգ ցինկապատ թիթեղից – 25սմ լայնությամբ /գ.մ/
1	2	3	4	5	6											
1.	Նախասրահ	91.75	9.44	-	-	-	-	67.3	91.75	-	10.3	6.7	133.5	91.75	3.0	3.0
2.	Խաղասենյակ	14.9	5.6	5.64	-	-	-	39.6	14.9	5.25	8.4	2.6	46.6	14.9	3.0	3.0
3.	Սանհանգույց	5.25	1.74	-	2.7	-	21.9	-	-	5.25	2.8	0.9	-	-	-	0.9
4.	Սանհանգույց	5.25	1.74	-	2.7	-	21.9	-	-	-	2.8	0.9	-	-	-	0.9
5.	Աշխատասենյակ	14.9	-	-	-	-	-	9.8	14.9	-	4.5	3.1	46.3	14.9	3.2	3.2
6.	Պահեստ	7.8	-	-	-	-	-	31.8	7.8	-	5.7	1.7	33.1	7.8	-	-
7.	Դահլիճ	96.0	0.6	-	-	-	-	36.0	96.0	-	15.9	6.8	354.9	96.0	1.5	1.5
8.	Բեմ	35.6	-	-	-	14.3	-	8.0	35.6	-	4.2	1.3	101.9	35.6	1.5	1.5
	Ընդամենը	271.45	19.12	5.64	5.4	14.3	43.8	192.5	260.95	10.5	54.6	24.0	716.3	260.95	12.2	14.0

ԿՈՆՍՏՐՈՒԿՏՈՐ	Վ. ԲԱՂԱՅԱՆ	ՊԱՏՎԻՐԱՏՈՒ` ԿԱՊԱՆԻ ՀԱՄԱՅՆՔԱՊԵՏԱՐԱՆ			
ՃԱՐՏԱՐԱԳԵՏ	Ս. ՀԱԽՎԵՐԴՅԱՆ	«ՄՇԱԿՈՒՅԹԻ ՏԱՆ ՆՈՐՈԳՈՒՄ»	ՆՓ	ԹԵՐԹ	ԹԵՐԹԵՐ
ՃԱՐՏԱՐԱԳԵՏ	ԴԱՆԻԵԼՅԱՆ				
ՃԱՐՏԱՐԱԳԵՏ	ԺԲԱՂՅԱՆ				
«ՎԻԼՀԱՄ» ՍՊԸ ՔՂ 17637		ՎԵՐԱՆՈՐՈԳՄԱՆ ԱՇԽԱՏԱՆՔԱՅԻՆ ԾԱՎԱԼՆԵՐ	Ա	ՃԸ-21	54

«ՎԻԼՀԱՄ» VILHAM LIMITED LIABILITY COMPANY 034.6341

ՎԵՐԱԿԱՌՈՒՑՎՈՂ ԱՍՏԻՃԱՆՆԵՐ

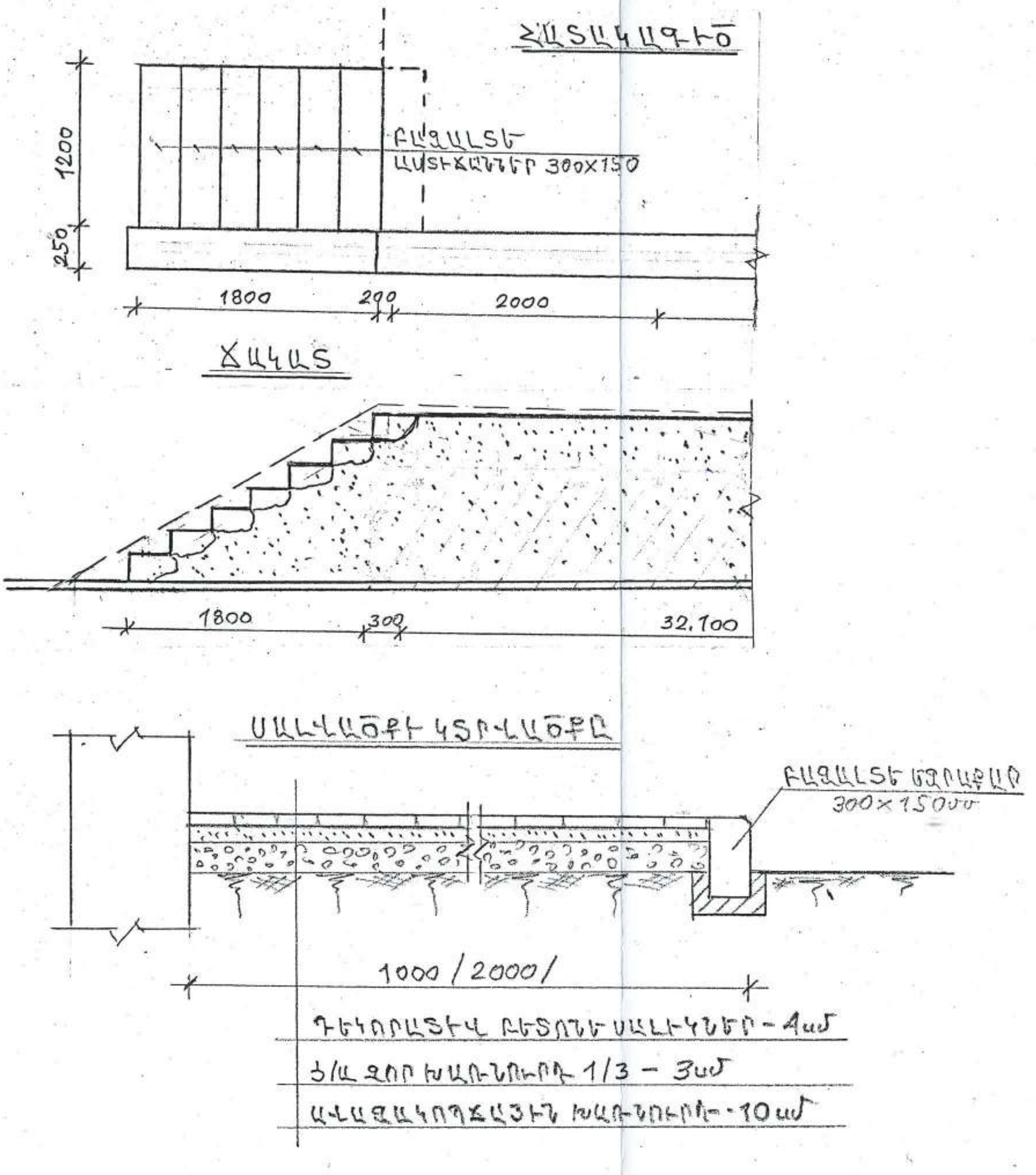

ԿՈՆՍՏՐՈՒԿՏՈՐ	Վ ԲԱՂԱՅԱՆ		ՊԱՏՎԻՐԱՏՈՒ՝ ԿԱՊԱՆԻ ՀԱՄԱՅՆՔԱՊԵՏԱՐԱՆ			
ՃԱՐՏԱՐԱԳԵՏ	Մ. ՀԱՄԲԱՐՁՈՒՄՅԱՆ		ԿԱՊԱՆ ՀԱՄԱՅՆՔԻ ԾԱՎ ԲՆԱԿԱՎԱՅՐԻ «ՄՇԱԿՈՒՅԹԻ ՏԱՆ ՆՈՐՈԳՈՒՄ»	ՍՓ	ԹԵՐԹ	ԹԵՐԹԵՐ
ՃԱՐՏԱՐԱԳԵՏ	ԴԻՐԱՅԵԼՅԱՆ					
ՃԱՐՏԱՐԱԳԵՏ	Ջ.ԲԱԲԱՅԱՆ					
«ՎԻՀԱՄ» ՍՊԸ ՔՊ 17637			ՏԱՐԱԾՔԻ ԲԱՐԵԿԱՐԳՈՒՄ	Ա	ՃՇ-22	59

Տարածքի բարեկարգում

№	ԱՇԽԱՏԱՆՔԻ ԱՆՎԱՆՈՒՄ	Չափ. միավ	Քանակ
1	2	3	4
1.	Ոչ պիտանի բազալտե աստիճանների ապամոնտաժում /300x150/մմ	գ.մ	6.0
2.	Բազալտե եզրաքարերի ապամոնտաժում	գ.մ	14.0
3.	Սալվածքների Ա/Բ ծածկույթների քանդում	$մ^2$	30.0
4.	Նոր բազալտե աստիճանների մոնտաժում /300x150/մմ	գ.մ	8.4
5.	Բազալտե նոր եզրաքարերի տեղադրում /300x150/մմ	գ.մ	101.0
6.	Տարածքի մաքրում աղբից և ավելորդ գրունտի կտրում մեխանիզմով	$մ^3$	19.0
7.	Սալվածքների ավազակոպճային հիմքի կառուցում -10սմ	$մ^2$	115.0
8.	Սալվածքների կառուցում 4սմ հաստությամբ տոմետ սալիկներով,Ց/Ա հարթեցնող չոր շերտով-3սմ	$մ^2$	115.0
1.	Արտաքին պատերի ավելորդ ելուստների քանդում	$մ^3$	2.52
2.	Տանիքի ճակատների շար տուֆ քարից,d=20սմ	$մ^3$	1.6

ԿՈՆՍՏՐՈՒԿՏՈՐ	Վ. ԲԱՂԱՅԱՆ		ՊԱՏՎԻՐԱՏՈՒ՝ ԿԱՊԱՆԻ ՀԱՄԱՅՆՔԱՊԵՏԱՐԱՆ			
ՃԱՐՏԱՐԱԳԵՏ	Մ. ՀԱԲԱՐՁՈՒՄՅԱՆ		«ՄՇԱԿՈՒՅԹԻ ՏԱՆ ՆՈՐՈԳՈՒՄ»	ՆՓ	ԹԵՐԹ	ԹԵՐԹԵՐ
ՃԱՐՏԱՐԱԳԵՏ	Գ.ԻՍՐԱՅԵԼՅԱՆ					
ՃԱՐՏԱՐԱԳԵՏ	Ժ.ԲԱԲԱՅԱՆ					
«ՎԻԼՀԱՄ» ՍՊԸ ԲԳԼ 17637			ՏԱՐԱԾՔԻ ԲԱՐԵԿԱՐԳՈՒՄ	Ա	ՃՇ-23	59

ԳԼԽԱՎՈՐ ՀԱՏԱԿԱԳԻԾ Մ 1:200

/ԱՐՏԱՔԻՆ ԻՆԺԵՆԵՐԱԿԱՆ ՑԱՆՑԵՐ/

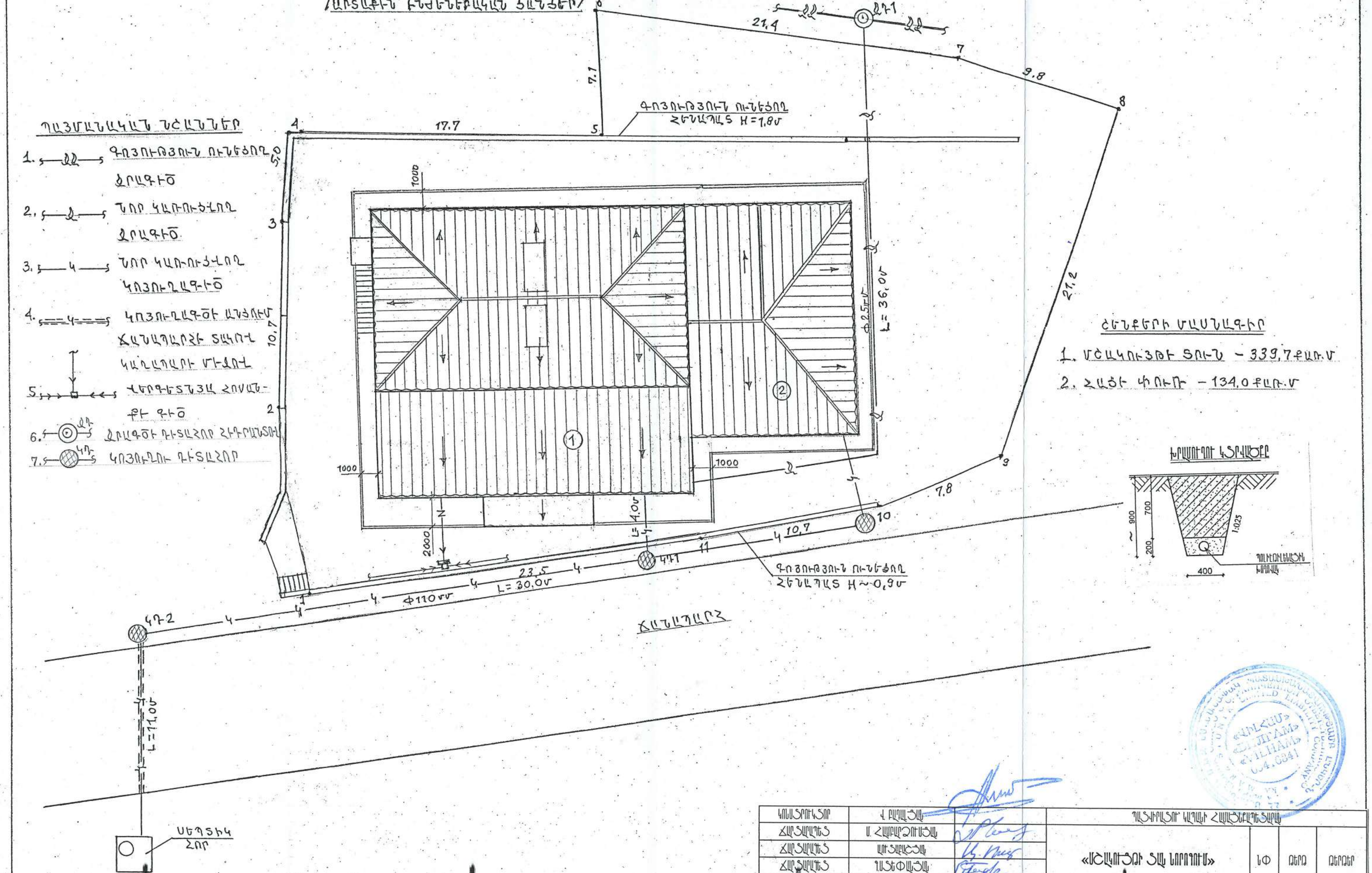

ԿՈՆՍՏՐՈՒԿՏՈՐ	Վ. ԲԱՂԱՅԱՆ		ՊԱՏՎԻՐԱՏՈՒ ԿԱՊԱՆԻ ՀԱՄԱՅՆՔԱՊԵՏԱՐԱՆ		
ՃԱՐՏԱՐԱԳԵՏ	Մ. ՀԱՄԲԱՐՁՈՒՄՅԱՆ		«ՄՇԱԿՈՒՅԹԻ ՏԱՆ ՆՈՐՈԳՈՒՄ»	ՆՓ	ԹԵՐԹ	ԹԵՐԹԵՐ
ՃԱՐՏԱՐԱԳԵՏ	ԱՌՏԱԲԱՇՅԱՆ					
ՃԱՐՏԱՐԱԳԵՏ	Գ.ՍՏԵՓԱՆՅԱՆ					
ՃԱՐՏԱՐԱԳԵՏ	ԱՄԵԼԲՈՒՄՅԱՆ					
«ՎԻՀԱՄ» ՍՊԸ ԲՊԼ 17637			ԱՐՏԱՔԻՆ ԻՆԺԵՆԵՐԱԿԱՆ ՑԱՆՑԵՐ	Ա	ՃՇ24	59

~ԷԼԵԿՏՐԱՄԱՏԱԿԱՐԱՐՄԱՆ ԲԱՑԱՏՐԱԳԻՐ~

Նախագիծը կազմվել է ՀՀ ՇՆ 22-03-2017 պահանջներին և նախագծման թույլտվության պայմաններին համապատասխան:
Նոր տեխնիկական պայմաններ ստանալու անհրաժեշտություն չի առաջանում,քանի որ ծավալները չեն փոխվում:
Գոյություն ունեցող մուտքի մետաղական վահանակում տեղադրվում է եռաֆազ ավտոմատ անջատիչ 63 Ա հզորությամբ:
Պատի մեջ տեղադրվում է նոր պլաստմասե արկղով բաշխիչ վահանակ ավտոմատ անջատիչներով, որոնց լարումը տրվում է մուտքի վահանակից ПВ 4x10մմ^2 պղնձե բազմաջիղ հաղորդալարերով:
Բաշխիչ վահանակներից մինչև ճյուղավորման տուփեր սնուցումը իրականացվում է ППВГ 2x4ՄՄ^2 պղնձե բազմաջիղ հաղորդալարերով, իսկ վարդակների, անջատիչների եվ լուսավորության լամպերի սնուցումը ППВГ 2x 2,5ՄՄ^2 պղնձե բազմաջիղ հաղորդալարերով:
Որպես լուսավորության աղբյուր ընտրվել են առաստաղի կախովի 300 x 300 մմ չափերի 30W հզորությամբ «ԼԵԴ» լուսարձակները մուտքերի վրա պատին ամրացվող «ԼԵԴ» լուսարձակներ-30W հզորությամբ,սանհանգույցներում և նախամուտքում կախովի առաստաղի «ԼԵԴ» լուսարձակներ-15W հզորությամբ,:
Բոլոր էլեկտրական սարքավորումների մետաղական ոչ հոսանքատար մասերը, որոնք կարող են հայտնվել լարման տակ հողանցվում են միացվելով ցանցի զրոյական լարին:
Բաշխիչ վահանակը տեղադրվում է հատակից 1,5մ բարձրության վրա, անջատիչները և վարդակները 1,2մ բարձրության վրա:
Էլեկտրամոնտաժային աշխատանքները իրականացնել գործող էլեկտրատեխնիկական նորմերին և կանոններին համապատասխան:

ԷԼԵԿՏՐԱՄԱՏԱԿԱՐԱՐՄԱՆ ՄԱՍՆԱԳԻՐ

N	ԱՆՎԱՆՈՒՄԸ	ՊԱՅՄԱՆ. ՆՇԱՆԸ	ՉԱՓՄԱՆ ՄԻԱՎՈՐԸ	ՔԱՆԱԿԸ	ԾԱՆՈԹ.
1	2	3	4	5	6
1	ՄՈՒՏՔԻ ՄԵՏԱՂԱԿԱՆ ՎԱՀԱՆԱԿ		ՀԱՏ	1	ԳՈՐԾՈՂ ԱՌԿԱ
2	ԵՌԱՖԱԶ ԱՎՏՈՄԱՏ ԱՆՋԱՏԻՉ 63Ա		ՀԱՏ	1	ՆՈՐ
3	ԷԼ. ԲԱՇԽԻՉ ՎԱՀԱՆԱԿ /ՊԼԱՍՏՄԱՍԵ ԱՐԿՂՈՎ/ ԱՎՏՈՄԱՏ ԱՆՋԱՏԻՉՆԵՐՈՎ		ՀԱՏ	2	ՆՈՐ
4	ԱՎՏՈՄԱՏ ԱՆՋԱՏԻՉ ՄԻԱՖԱԶ 25 Ա		ՀԱՏ	22	ՆՈՐ
5	«ԼԵԴ» ԼՈՒՍԱՐՁԱԿ ԱՌԱՍՏԱՂԻՆ ԱՄՐԱՑՎՈՂ 300 x 300-30W		ՀԱՏ	42	ՆՈՐ
6	ՊԱՏԻՆ ԱՄՐԱՑՎՈՂ «ԼԵԴ» ԼՈՒՍԱՐՁԱԿ 30W		ՀԱՏ	1	ՆՈՐ
7	ԿԱԽՈՎԻ ԱՌԱՍՏԱՂԻ «ԼԵԴ» ԼՈՒՍԱՐՁԱԿ 15W		ՀԱՏ	16	ՆՈՐ
8	ՄԻԱՍԵՂ ԱՆՋԱՏԻՉ /ՓԱԿ ՀԱՂՈՐԴ. ՀԱՄ./		ՀԱՏ	8	ՆՈՐ
9	ԵՐԿՍԵՂ ԱՆՋԱՏԻՉ /ՓԱԿ ՀԱՂՈՐԴ. ՀԱՄ./		ՀԱՏ	5	ՆՈՐ
10	ՄԻԱԲԵՎԵՌ ՎԱՐԴԱԿ ՀՈՂԱՆՑՄԱՆ ՀՊԱԿՈՎ		ՀԱՏ	26	ՆՈՐ
11	ԵՐԿԲԵՎԵՌ ՎԱՐԴԱԿ ՀՈՂԱՆՑՄԱՆ ՀՊԱԿՈՎ		ՀԱՏ	11	ՆՈՐ
12	ՀԱՂՈՐԴԱԼԱՐ ԲԱԶՄԱՆՋԱՏԻՉ ППВГ 2 x 2.5 մմ^2		Գ.Մ	460,0	ՆՈՐ
13	ՀԱՂՈՐԴԱԼԱՐ ԲԱԶՄԱՆՋԱՏԻՉ ППВГ 2 x 4.0 մմ^2		Գ.Մ	400,0	ՆՈՐ
14	ՏՈՒՓ ՃՅՈՒՂԱՎՈՐՄԱՆ		ՀԱՏ	12	ՆՈՐ
15	ՏՈՒՓ ԱՆՋԱՏԻՉՆԵՐԻ ԵՎ ՎԱՐԴԱԿՆԵՐԻ		ՀԱՏ	49	ՆՈՐ
16	ՄԱԼՈՒԽ ՊՂՆՁԵ ППС 4 x 10 մմ^2		Գ.Մ	25,0	ՆՈՐ
17	ՀԱՇՎԻՉ ՄԻԱՖԱԶ		ՀԱՏ	1	ՆՈՐ

ՇԻՆԱՐԱՐԱԿԱՆ ԱՇԽԱՏԱՆՔՆԵՐ

N	ԱՆՎԱՆՈՒՄԸ	ՉԱՓՄԱՆ ՄԻԱՎՈՐԸ	ՔԱՆԱԿԸ	ԾԱՆՈԹ.
1	ԱՆՑՔԵՐԻ ՇԱՂԱՓՈՒՄ 50սմ ՀԱՍՏՈՒԹՅԱՄԲ ՊԱՏԵՐՈՒՄ Փ20մմ	ՀԱՏ	4	ՆՈՐ
2	ԱՆՑՔԵՐԻ ՇԱՂԱՓՈՒՄ 30սմ ՀԱՍՏՈՒԹՅԱՄԲ ՊԱՏԵՐՈՒՄ Փ20մմ	ՀԱՏ	1	ՆՈՐ
3	ԱԿՈՍՆԵՐԻ ՓԱԿՈՒՄ ԳԱՋԵ ՍՎԱՂՈՎ ՊԱՏԵՐՈՒՄ	Գ.Մ	210.0	ՆՈՐ
4	ԱԿՈՍՆԵՐԻ ՓԱԿՈՒՄ ԳԱՋԵ ՇԱՂԱԽՈՎ	ՔԱՌ.Մ	21.0	ՆՈՐ

ԿՈՆՍՏՐՈՒԿՏՈՐ	Վ. ԲԱՂՅԱՆ	ՊԱՏՎԻՐԱՏՈՒ ԿԱՊԱՆԻ ՀԱՄԱՅՆՔԱՊԵՏԱՐԱՆ
ՃԱՐՏԱՐԱԳԵՏ	Ա.ՀԱՄԲԱՐՁՈՒՄՅԱՆ	«ՄՇԱԿՈՒՅԹԻ ՏԱՆ ՆՈՐՈԳՈՒՄ»
ՃԱՐՏԱՐԱԳԵՏ	ԱՌ.ՏԱՆԱՇՅԱՆ	
ՃԱՐՏԱՐԱԳԵՏ	Ս.ՍՏԵՓԱՆՅԱՆ	
ՃԱՐՏԱՐԱԳԵՏ	Ա.ՄԵԼՔՈՒՄՅԱՆ	
«ՎԻՀԱՄ» ՍՊԸ ԼԻՑ. ԲԴԼ 17637		ԷԼԵԿՏՐԱՏԵԽՆԻԿԱԿԱՆ ԲԱՑԱՏՐԱԳԻՐ, ՄԱՍՆԱԳԻՐ

Ն.Փ.	ԹԵՐԹ	Թ.Ք
Ա	ԷԼ-1	59

~ՀԱՏԱԿԱԳԻԾ /±0,00//Մ1:100/~
/ԷԼԵԿՏՐԱՄԱՏԱԿԱՐԱՐՈՒՄ/ԼՈՒՍԱՎՈՐՈՒԹՅԱՆ ՑԱՆՑ/

~ՀԱՏԱԿԱԳԻԾ /+3,50//Մ1:100/~
/ԷԼԵԿՏՐԱՄԱՏԱԿԱՐԱՐՈՒՄ/ԼՈՒՍԱՎՈՐՈՒԹՅԱՆ ՑԱՆՑ/

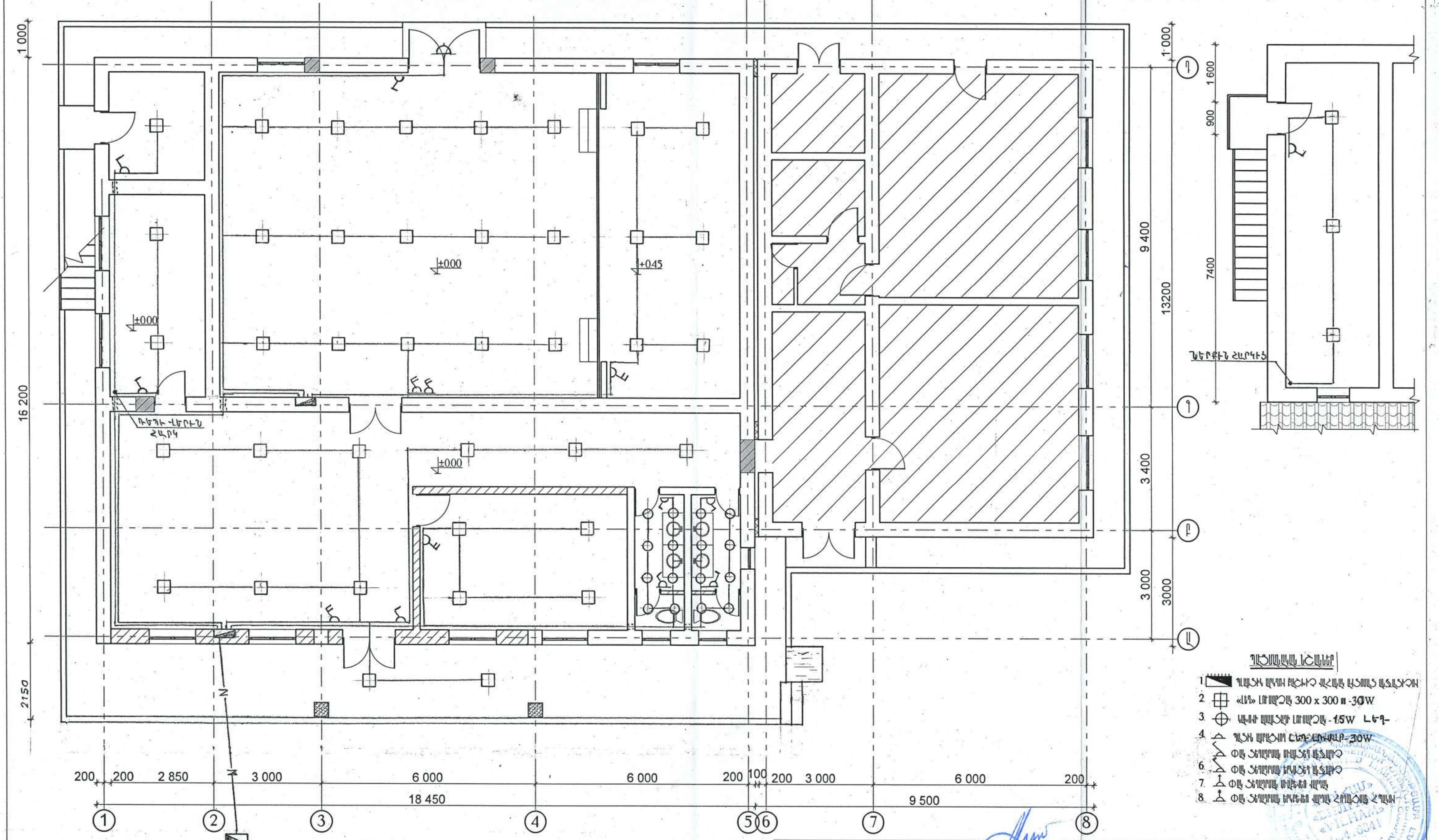

ՊԱՅՄԱՆԱԿԱՆ ՆՇԱՆՆԵՐ

1. ՊԱՏԻ ՄԵՋՈՎ ԲԱՇԽԻՉ ՎԱՀԱՆԱԿ ԱՎՏՈՄԱՏ ԱՆՋԱՏԻՉՈՎ
2. «ԼԵԴ» ԼՈՒՍԱՐՁԱԿ 300 x 300 ■ -30W
3. ԿԼՈՐ ԱՌԱՍՏԱՂԻ ԼՈՒՍԱՐՁԱԿ - 15W ԼԵԴ
4. ՊԱՏԻ ԱՐՏԱՔԻՆ ԸՆԴՀԱՆՈՒՐ-30W
5. ՓԱԿ ՏԵՂԱԴՐՄԱՆ ՄԻԱՏԵՂ ԱՆՋԱՏԻՉ
6. ՓԱԿ ՏԵՂԱԴՐՄԱՆ ԵՐԿՏԵՂ ԱՆՋԱՏԻՉ
7. ՓԱԿ ՏԵՂԱԴՐՄԱՆ ՄԻԱԲԵՎԵՌ ՎԱՐԴԱԿ
8. ՓԱԿ ՏԵՂԱԴՐՄԱՆ ԵՐԿԲԵՎԵՌ ՎԱՐԴԱԿ ՀՈՂԱՑՄԱՆ ՀՊԱԿՈՎ

ԿՈՆՍՏՐՈՒԿՏՈՐ	Վ. ԲԱՂՅԱՆ		ՊԱՏՎԻՐԱՏՈՒ՝ ԿԱՊԱՆԻ ՀԱՄԱՅՆՔԱՊԵՏԱՐԱՆ			
ՃԱՐՏԱՐԱԳԵՏ	Մ. ՀԱՄԲԱՐՁՈՒՄՅԱՆ		«ՄՇԱԿՈՒՅԹԻ ՏԱՆ ՆՈՐՈԳՈՒՄ»	Ն.Փ	ԹԵՐԹ.	Թ. Ք.
ՃԱՐՏԱՐԱԳԵՏ	ԴԻՄԱՅԵԼՅԱՆ					
ՃԱՐՏԱՐԱԳԵՏ	Ժ. ԲԱԲԱՅԱՆ					
ՃԱՐՏԱՐԱԳԵՏ	ԳԱՏԵՓԱՅԱՆ					
«ՎԻՀԱՄ» ՍՊԸ ԼԻՑ. ՔՂ 17637			ՀԱՏԱԿԱԳԻԾ /±0,00//ԷԼԵԿՏՐԱՄԱՏԱԿԱՐԱՐՈՒՄ/ԼՈՒՍԱՎՈՐՈՒԹՅԱՆ ՑԱՆՑ/	Ա	51-2	54

~ՀԱՏԱԿԱԳԻԾ /±0,00//Մ1:100/~
/ԷԼԵԿՏՐԱՄԱՏԱԿԱՐԱՐՈՒՄ/ՎԱՐԴԱԿՆԵՐԻ ՑԱՆՑ/

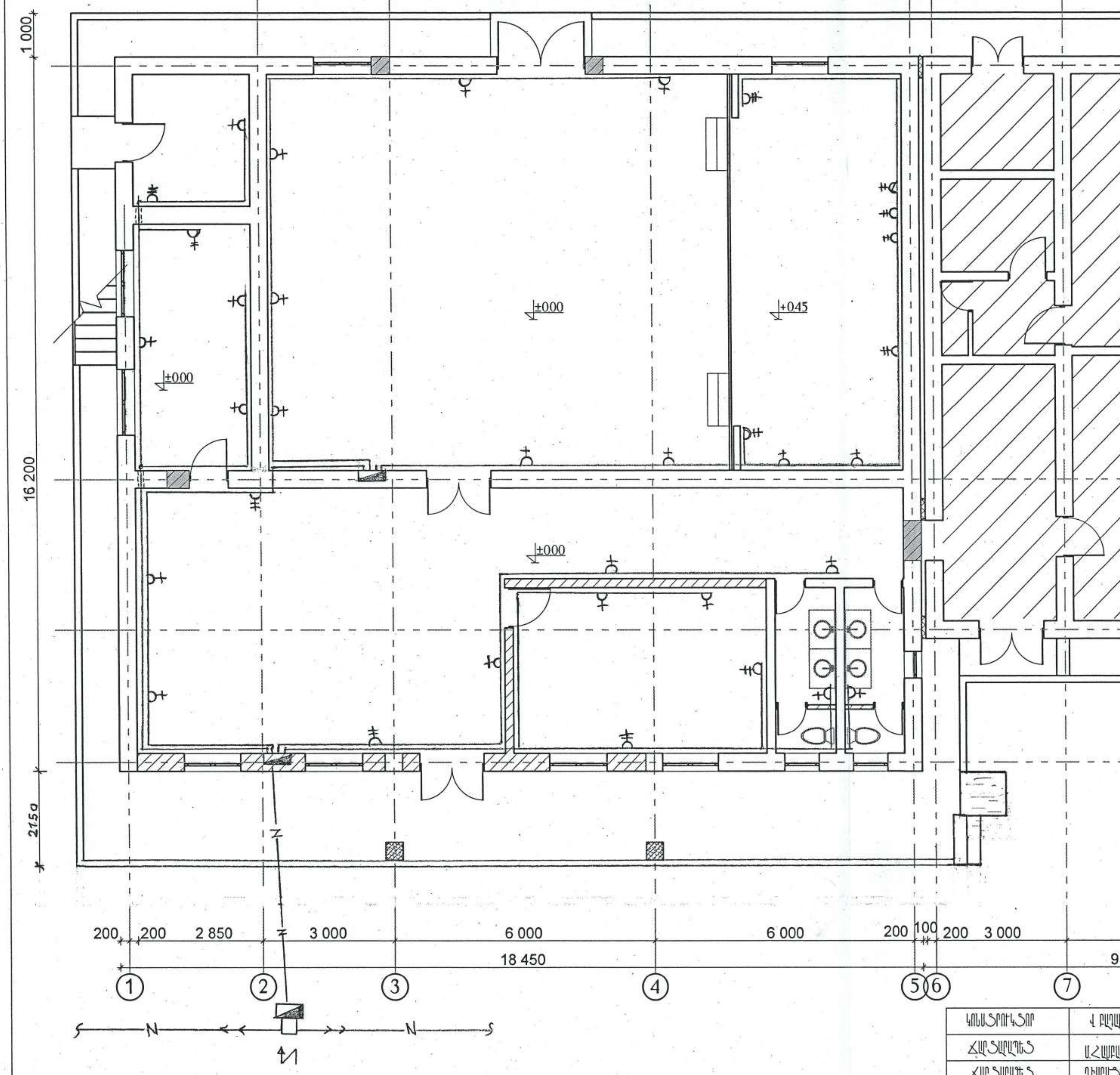

~ՀԱՏԱԿԱԳԻԾ /+3,50//Մ1:100/~
/ԷԼԵԿՏՐԱՄԱՏԱԿԱՐԱՐՈՒՄ/ՎԱՐԴԱԿՆԵՐԻ ՑԱՆՑ/

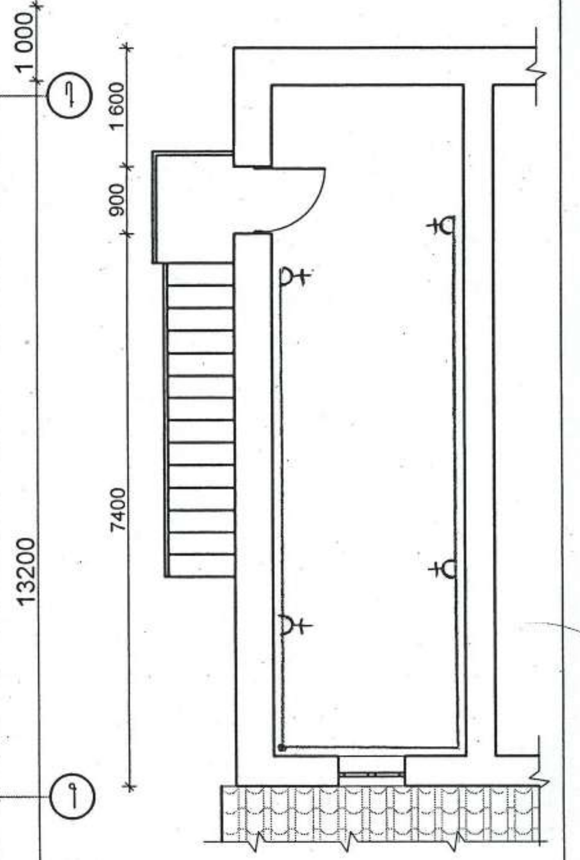

ԿՈՆՍՏՐՈՒԿՏՈՐ	Վ ԲԱՂԱՅԱՆ		ՊԱՏՎԻՐԱՏՈՒ՝ ԿԱՊԱՆԻ ՀԱՄԱՅՆՔԱՊԵՏԱՐԱՆ			
ՃԱՐՏԱՐԱԳԵՏ	Ա.ՀԱԿԱՐԶՈՒՄՅԱՆ		«ՄՇԱԿՈՒՅԹԻ ՏԱՆ ՆՈՐՈԳՈՒՄ»	-		
ՃԱՐՏԱՐԱԳԵՏ	ԳԻՍԱՅԵԼՅԱՆ					
ՃԱՐՏԱՐԱԳԵՏ	ԺԲԱՐԱՅԱՆ					
ՃԱՐՏԱՐԱԳԵՏ	ՂԱՏԵՓԱՅԱՆ			Ն.Փ	ԹԵՐԹ.	Թ.Ք
«ՎԻԼՀԱ» ՍՊԸ ԼԻՑ. ԲՂ 17637			ՀԱՏԱԿԱԳԻԾ /±0,00//ԷԼԵԿՏՐԱՄԱՏԱԿԱՐԱՐՈՒՄ/ՎԱՐԴԱԿՆԵՐԻ ՑԱՆՑ/	Ա	52-3	57

ԲԱՑԱՏՐԱԳԻՐ
ՋՐԱՄԱՏԱԿԱՐՈՒՄ ԵՎ ՋՐԱՀԵՌԱՑՈՒՄ

ՀՀ,Սյունիքի մարզի Կապան համայնքի Ծավ բնակավայրի մշակույթի տան նորոգման ջրամատակարարման և ջրահեռացման նախագիծ կազմելու համար հիմք են հանդիսացել նախագծման թույլտվությունը, ՀՀՇՆ 40-01-02,ՀՀՇՆ 40-01.33-2022 նորմերի պահանջները:Նոր տեխնիկական պայմաններ ստանալու անհրաժեշտություն չի առաջանում,քանի որ ջրամատակարարման և ջրահեռացման ծավալները նույնն են և առկա են:

Մոնտաժվում է ջրամատակարարման ներքին համակարգ՝ սառը ջրի պոլիպրոպիլենային PN10d խողովակներից՝ համապատասխան սարքավորումներով,որը միացվում է գոյություն ունեցող ջրագծին՝ կառուցելով ջրագծի դիտահոր,հակահրդեհային հիդրանտով:

Կառուցվում է նաև ներքին ջրահեռացման համակարգ Φ 110x2.7մմ և φ 50x2մմ տրամագծերով պոլիէթիլենային խողովակներից՝ միացնելով նոր կառուցվող դիտահորերին՝ ապահովելով ոչ պակաս i=0.02 թեքություն:

Սանհանգույցներում տեղադրվում են հախճապակե զուգարանակոնքեր և հախճապակե լվացարաններ:

Կառուցվում է նաև /3x3/մ հատակագծային չափերով ստորգետնյա սեպտիկ հոր:

<table>
<tr><td>ԿՈՆՍՏՐՈՒԿՏՈՐ</td><td>Վ. ԲԱՂԱՅԱՆ</td><td></td><td colspan="4">ՊԱՏՎԻՐԱՏՈՒ՝ ԿԱՊԱՆԻ ՀԱՄԱՅՆՔԱՊԵՏԱՐԱՆ</td></tr>
<tr><td>ՃԱՐՏԱՐԱՊԵՏ</td><td>Մ. ՀԱՄԲԱՐՁՈՒՄՅԱՆ</td><td></td><td rowspan="4">«ՄՇԱԿՈՒՅԹԻ ՏԱՆ ՆՈՐՈԳՈՒՄ»</td><td rowspan="4">ՆՓ</td><td rowspan="4">ԹԵՐԹ</td><td rowspan="4">ԹԵՐԹԵՐ</td></tr>
<tr><td>ՃԱՐՏԱՐԱԳԵՏ</td><td>ԱՌՏԱՄԱՇՅԱՆ</td><td></td></tr>
<tr><td>ՃԱՐՏԱՐԱԳԵՏ</td><td>Գ. ՍՏԵՓԱՆՅԱՆ</td><td></td></tr>
<tr><td>ՃԱՐՏԱՐԱԳԵՏ</td><td>ԱՍԵԼՔՈՒՄՅԱՆ</td><td></td></tr>
<tr><td colspan="3">«ՎԻԼՀԱՄ» ՍՊԸ ԲՂԼ 17637</td><td>ՋՐԱՄԱՏԱԿԱՐԱՐՈՒՄ ԵՎ ՋՐԱՀԵՌԱՑՈՒՄ ԲԱՑԱՏՐԱԳԻՐ</td><td>Ա</td><td>ՋՋ-1</td><td>54</td></tr>
</table>

ՋՐԱՄԱՏԱԿԱՐԱՐՄԱՆ ԵՎ ՋՐԱՀԵՌԱՑՄԱՆ ՄԱՍՆԱԳԻՐ

N	ԱՆՎԱՆՈՒՄ	ՊԱՅՄ. ՆՇԱՆ	ՀԱՏՈՒՅԹ ՄՄ	ՉԱՓ. ՄԻԱՎ.	ՔԱՆԱԿ	ԾԱՆՈԹ.
1	2	3	4	5	6	7
			ՍԱՌԸ ՋՐԱՄԱՏԱԿԱՐԱՐՈՒՄ			
1.	Խողովակ պոլիպրոպիլենային		PN10Φ25x2,3մմ	գծմ	3.0	
2.	Խողովակ պոլիպրոպիլենային		PN10Φ20x1.9մմ	գծմ	12.0	
3.	Փական պոլիպրոպիլենային		Φ25 մմ	հատ	1	
4.	Փական պոլիպրոպիլենային		Φ20մմ	հատ	6	
5.	Ձևավոր մասեր	-	-	հատ	1	
6.	Կեղտազտիչ		Φ25 մմ	հատ	16	
7.	Ծորակ լվացարանի		Φ20 մմ	հատ	4	
			ՋՐԱՀԵՌԱՑՈՒՄ			
1.	Հախճապակե լվացարան			հատ	4	կոմպլ.
2.	Հախճապակե զուգարանակոնք			հատ	2	կոմպլ.
3.	Խողովակ պոլիպրոպիլեն.		Φ110x2.7մմ	գծմ	7.0	
4.	Խողովակ պոլիպրոպիլեն.		Φ50x2.0մմ	գծմ	6.0	
5.	Ձևավոր մասեր	-	հատ	հատ	10	

	Արտաքին կոյուղատար		
1.	Ա/Բ ծածկույթի կտրում,h=9սմ	$մ^2$	6.0
2.	Խրամուղու փորում, գրունտ III կարգ մեխանիզմով	$մ^3$	27.9
3.	Լրամշակում ձեռքով	$մ^3$	2.7
4.	Ավազի նախաշերտ h=20սմ	$մ^3$	5.0
5.	Կոյուղու պոլիպրոպիլենային խողովակ փ110x2,7մմ	մ	62.0
6.	Հետլիցք փափուկ գրունտից	$մ^3$	25.6
7.	Հավաքովի ե/բ կոյուղու դիտահոր փ1000	Հատ	1
8.	ե/բ կափարիչ թուջե մտոցով	Հատ	1
9.	Խճի նախաշերտ Ա/Բ ծածկույթի տակ,h=15սմ	$մ^3$	0.9
10.	Ա/Բ ծածկույթի վերականգնում,h=9սմ	$մ^2$	6.0
	Արտաքին ջրագիծ		
1.	Խրամուղիների փորում մեխանիզմով գր. III կարգ	$մ^3$	17.1
2.	Լրամշակում ձեռքով	$մ^3$	1.7
3.	Ավազի նախաշերտ,h=10սմ	$մ^3$	3.1
4.	Սառը ջրի պոլիէթիլենային խողովակ փ25մմ	գծմ	38.0
5.	Հետլիցք փափուկ գրունտից	$մ^3$	15.7
6.	Հավաքովի ե/բ դիտահոր Φ1000մմ	Հատ	1
7.	ե/բ կափարիչ թուջե մտոցով	Հատ	1
8.	Հակահրդեհային հիդրանտ	Հատ	1

ԿՈՆՍՏՐՈՒԿՏՈՐ	Վ. ԲԱՂՅԱՆ	ՊԱՏՎԻՐԱՏՈՒ ԿԱՊԱՆԻ ՀԱՄԱՅՆՔԱՊԵՏԱՐԱՆ			
ՃԱՐՏԱՐԱԳԵՏ	Մ. ՀԱՄԲԱՐՁՈՒՄՅԱՆ	«ՄՇԱԿՈՒՅԹԻ ՏԱՆ ՆՈՐՈԳՈՒՄ»	ՆՓ	ԹԵՐԹ	ԹԵՐԹԵՐ
ՃԱՐՏԱՐԱԳԵՏ	ԱՌՈՒՏԱՄՅԱՆ				
ՃԱՐՏԱՐԱԳԵՏ	ԳԱՍՏԵՓԱՆՅԱՆ				
ՃԱՐՏԱՐԱԳԵՏ	ԱՄԵԼՔՈՒՄՅԱՆ				
«ՎԻԼՀԱՄ» ՍՊԸ ԲՊԼ 17637		ՋՐԱՄԱՏԱԿԱՐԱՐՄԱՆ ԵՎ ՋՐԱՀԵՌԱՑՄԱՆ ՄԱՍՆԱԳԻՐ	Ա	ՏՏ-2	54

~ՀԱՏԱԿԱԳԻԾ /±0,00//Մ1:100/~

/ՋՐԱՄԱՏԱԿԱՐԱՐՈՒՄ ԵՎ ՋՐԱՀԵՌԱՑՈՒՄ/

~ՀԱՏԱԿԱԳԻԾ /+3,50//Մ1:100/~

/ՋՐԱՄԱՏԱԿԱՐԱՐՈՒՄ ԵՎ ՋՐԱՀԵՌԱՑՈՒՄ/

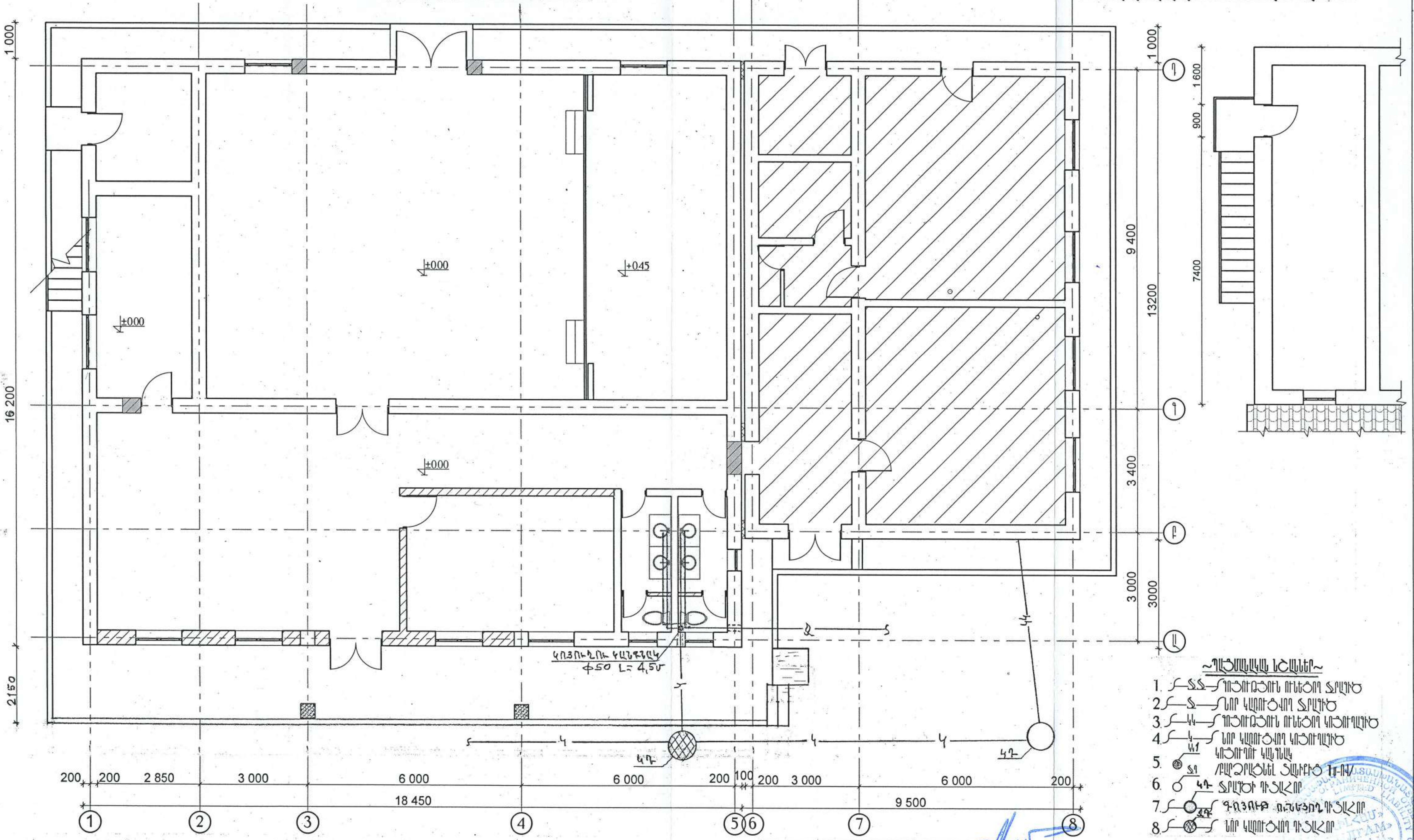

~ՊԱՅՄԱՆԱԿԱՆ ՆՇԱՆՆԵՐ~

1. ՋՋ — ԳՈՅՈՒԹՅՈՒՆ ՈՒՆԵՑՈՂ ՋՐԱԳԻԾ
2. Ջ — ՆՈՐ ԿԱՌՈՒՑՎՈՂ ՋՐԱԳԻԾ
3. ԿԿ — ԳՈՅՈՒԹՅՈՒՆ ՈՒՆԵՑՈՂ ԿՈՅՈՒՂԱԳԻԾ
4. Կ — ՆՈՐ ԿԱՌՈՒՑՎՈՂ ԿՈՅՈՒՂԱԳԻԾ
5. Կ1 ԿՈՅՈՒՂՈՒ ԿԱՆԳՆԱԿ /ԲԱՐՁՐԱՑՆԵԼ ՏԱՆԻՔԻՑ 1Մ-ՈՎ/
6. Ջ1 ՋՐԱԳԾԻ ԴԻՏԱՀՈՐ
7. ԿԴ ԳՈՅՈՒԹ ՈՒՆԵՑՈՂ ԴԻՏԱՀՈՐ
8. ԿԴ ՆՈՐ ԿԱՌՈՒՑՎՈՂ ԴԻՏԱՀՈՐ

ԿՈՆՍՏՐՈՒԿՏՈՐ	Վ. ԲԱՂՅԱՆ		ՊԱՏՎԻՐԱՏՈՒ՝ ԿԱՊԱՆԻ ՀԱՄԱՅՆՔԱՊԵՏԱՐԱՆ			
ՃԱՐՏԱՐԱԳԵՏ	Ա.ՀԱՄԲԱՐՁՈՒՄՅԱՆ		«ՄՇԱԿՈՒՅԹԻ ՏԱՆ ՆՈՐՈԳՈՒՄ»	Ն.Փ	ԹԵՐԹ	Թ. Ք.
ՃԱՐՏԱՐԱԳԵՏ	Դ.ԻՍՐԱՅԵԼՅԱՆ					
ՃԱՐՏԱՐԱԳԵՏ	Ժ.ԲԱԲԱՅԱՆ					
ՃԱՐՏԱՐԱԳԵՏ	Ա.ՈՒՍՏԱԲԱՇՅԱՆ					
«ՎԻԼՀԱՄ» ՍՊԸ ԼԻՑ. ԲԹ 17637			ՀԱՏԱԿԱԳԻԾ /±0,00//ՋՐԱՄԱՏԱԿԱՐԱՐՈՒՄ ԵՎ ՋՐԱՀԵՌԱՑՈՒՄ/	Ա	ՋՋ-3	57

ԿՈՅՈՒՂՈՒ ՑԱՆՑԻ ՍԽԵՄԱ

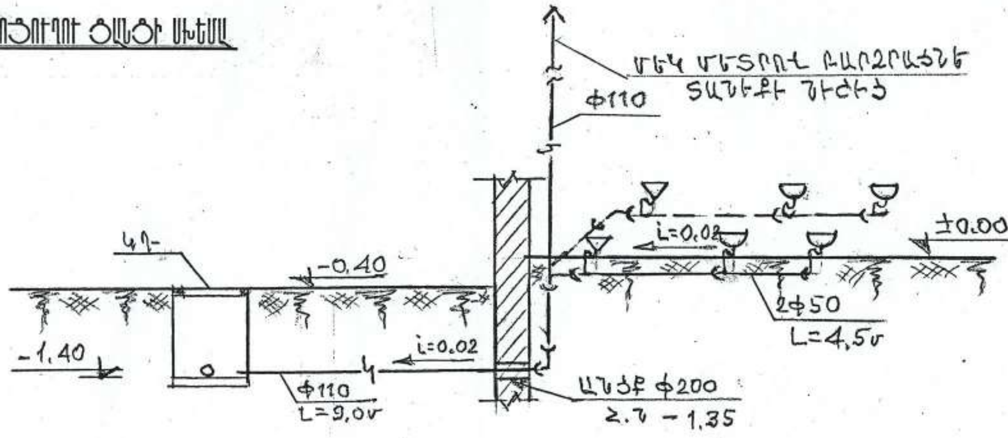

ՋՐԱՑԻ ՑԱՆՑԻ ՍԽԵՄԱ

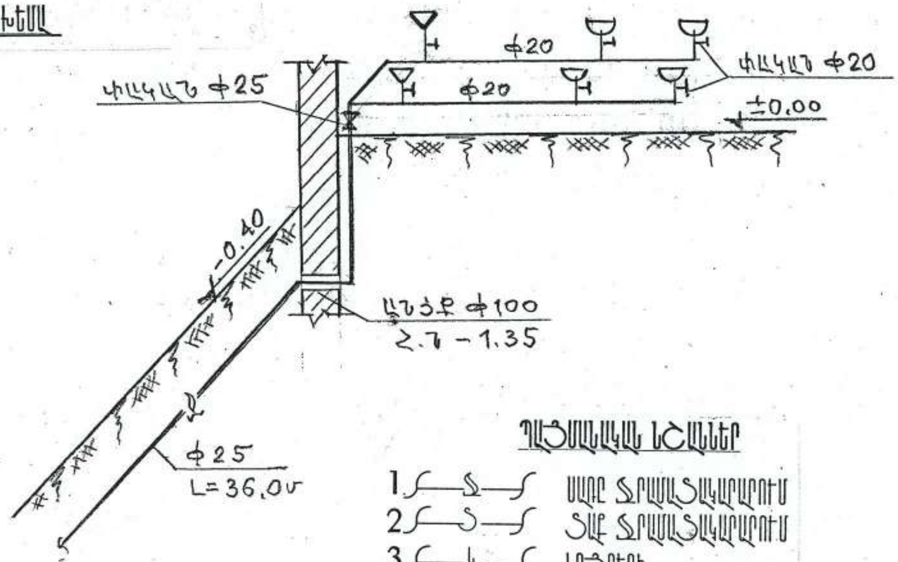

ՊԱՅՄԱՆԱԿԱՆ ՆՇԱՆՆԵՐ

1. ՍԱՌԸ ՋՐԱՄԱՏԱԿԱՐԱՐՈՒՄ
2. ՏԱՔ ՋՐԱՄԱՏԱԿԱՐԱՐՈՒՄ
3. ԿՈՅՈՒՂԻ
4. ՀԱԽՃԱՊԱԿԵ ԶՈՒԳԱՐԱՆԱԿՈՆՔ
5. ԲԻԴԵ
6. ՀԱԽՃԱՊԱԿԵ ԼՎԱՑԱՐԱՆ
7. ՀՈՐԱՆ Φ100ա

ԿՈՆՍՏՐՈՒԿՏՈՐ	Վ. ԲԱՂԱՅԱՆ		ՊԱՏՎԻՐԱՏՈՒ ԿԱՊԱՆԻ ՀԱՄԱՅՆՔԱՊԵՏԱՐԱՆ			
ՃԱՐՏԱՐԱԳԵՏ	Ս. ՀԱԲԱՐՁՈՒՄՅԱՆ		«ՄՇԱԿՈՒՅԹԻ ՏԱՆ ՆՈՐՈԳՈՒՄ»	ՆՓ	ԹԵՐԹ	ԹԵՐԹԵՐ
ՃԱՐՏԱՐԱԳԵՏ	ԱՌՈՒՏԱՄՅԱՆ					
ՃԱՐՏԱՐԱԳԵՏ	ԴԱՏԵՓԱՅԱՆ					
ՃԱՐՏԱՐԱԳԵՏ	ԱՍԵԼԲՈՒՄՅԱՆ					
«ՎԼՀԱ» ՍՊԸ ԲԳԼ 17637			ՋՐԱԳԻԾ-ԿՈՅՈՒՂԱԳԻԾ ՍԽԵՄԱՆԵՐ	ԱՓ	ՋՋ-4	57

ՋԵՌՈՒՑՄԱՆ ԲԱՑԱՏՐԱԳԻՐ

Ջեռուցման նախագիծը կազմվել է համաձայն ՀՀՇՆ N -12.02.01-2004 նորմերի և նախագծման թույլտվության համապատասխան:

Նախատեսվում է կառուցել ջերմամատակարարման համակարգ,նախկինում կառուցված ջեռուցման համակարգը շուրջ 40 տարի է չի գործում և ենթակա է ապամոնտաժման ու նոր համակարգի նախագծման:

Նախատեսվում է կառուցել ջերմամատակարարման համակարգ՝ պատից կախովի էլեկտրական կաթսայով:

Արտաքին կլիմայական ելակետային տվյալներն են՝

- տարվա ցուրտ շրջանի հաշվարկային ջերմաստիճանը t^h =-13^{0}C
- տարվա տաք շրջանի հաշվարկային ջերմաստիճանը t^h =+29,5^{0}C

Ջեռուցման աղբյուր է ընդունվել 1 հատ պատի կախովի ջեռուցման էլեկտրական կաթսա 28 կՎտ հզորությամբ:

Ջերմատարը 75-90^{0}C պարամետրի ջուր է:

Ջեռուցման մարտկոցները ալյումինե են,h=500մմ:

Նախագծվել է ներքին մատակարարումով համակարգ՝ մատակարարման և հետադարձ մայրագծերով,որոնք անցնում են հատակից որոշակի /մոտ 10 սմ/ բարձրությամբ պատերի վրայով՝ պոլիպրոպիլենային PN10d մակնիշի խողովակներով:

Որոշ հատվածներում խողովակաշերն անցնում են հատակի տակով՝ ջերմամեկուսիչ պատյանի միջով:

ՋԵՌՈՒՑՄԱՆ ՀԻՄՆԱԿԱՆ ՑՈՒՑԱՆԻՇՆԵՐԸ

N	Անվանումը	Ծավալը /խոր.մ/	Միջին ջերմաստիճանը t^h ^{0}C	Կաթսայի հզորություն /կվտ/	Կաթսաների քանակը /հատ/	Ջերմային ծավալը կտ/կկալ/ժ
1	ԿԱՊԱՆ ՀԱՄԱՅՆՔԻ «ՄՇԱԿՈՒՅԹԻ ՏԱՆ ՆՈՐՈԳՈՒՄ»	927.5	-13	28	1	799.4

Օդափոխությունը սենքերում իրականացվում է պատուհանների վրա տեղադրված օդամղիչների միջոցով M100/4"18Вт 93մ^3/ժ:

ԿՈՆՍՏՐՈՒԿՏՈՐ	Վ. ԲԱՂԱՅԱՆ		ՊԱՏՎԻՐԱՏՈՒ՝ ԿԱՊԱՆԻ ՀԱՄԱՅՆՔԱՊԵՏԱՐԱՆ			
ՃԱՐՏԱՐԱԳԵՏ	Մ. ՀԱԲԱՐՁՈՒՄՅԱՆ		«ՄՇԱԿՈՒՅԹԻ ՏԱՆ ՆՈՐՈԳՈՒՄ»	ՆՓ	ԹԵՐԹ	ԹԵՐԹԵՐ
ՃԱՐՏԱՐԱԳԵՏ	ԱՈՒՏԱՔՃՅԱՆ					
ՃԱՐՏԱՐԱԳԵՏ	Գ. ՍՏԵՓԱՆՅԱՆ					
ՃԱՐՏԱՐԱԳԵՏ	ԱՎԵԼԲՈՒՄՅԱՆ					
«ՎԻՀԱՄ» ՍՊԸ ԲՊ 17637			ՋԵՐՄԱՄԱՏԱԿԱՐԱՐՄԱՆ ԲԱՑԱՏՐԱԳԻՐ	Ա	ՏՊ 1	57

ՋԵՐՄԱՄԱՏԱԿԱՐԱՐՄԱՆ ՄԱՍՆԱԳԻՐ

N	Անվանումը	Չափման միավոր	Քանակ Ընդամենը
1.	Պատի կախովի էլեկտրական կաթսա 28 Կվտ հզորությամբ	հատ	1
2.	Շրջանառու պոմպ BUP 15-3.0 U130 գերմանական արտ. համարժեք	հատ	1
3.	Ալյումինե սեկցիոն մարտկոց H=350մմ իտալական արտադրության կամ համարժեք	հատ	1/14
4.	Ալյումինե սեկցիոն մարտկոց H=500մմ իտալական արտադրության կամ համարժեք	հատ	12/132
5.	Մարտկոցների կախիչներ	հատ	26
6.	Մարտկոցների խցափակիչ 1-1/2R	հատ	13
7.	Պոլիպրոպիլենային խողովակ PN10d= 20 մմ	գծմ	47.0
8.	Պոլիպրոպիլենային խողովակ PN10d= 25 մմ	գծմ	43.0
9.	Պոլիպրոպիլենային խողովակ PN10d= 32 մմ	գծմ	46.0
10.	Պոլիպրոպիլենային խողովակ PN10d= 40 մմ	գծմ	3.0
11.	Մարտկոցի վերին փական պոլիպրոպիլենային Φ20մմ/անկյուն/	հատ	13
12.	Ստորին փական Φ20մմ/անկյունային/	հատ	13
13.	Օդահանիչ 1/2M	հատ	13
14.	ամերիկանկա	հատ	26
15.	Պոլիպրոպիլենային անկյունակ ф20-90^{0}	հատ	8
16.	Պոլիպրոպիլենային անկյունակ ф25-90^{0}	հատ	2
17.	Պոլիպրոպիլենային անկյունակ ф32-90^{0}	հատ	2
18.	Պոլիպրոպիլենային եռաբաշխիչ 20x20x20մմ	հատ	4
19.	Պոլիպրոպիլենային եռաբաշխիչ 25x20x25մմ	հատ	10
20.	Պոլիպրոպիլենային եռաբաշխիչ 32x20x32մմ	հատ	8
21.	Պոլիպրոպիլենային եռաբաշխիչ 32x25x32մմ	հատ	2
22.	Պոլիպրոպիլենային եռաբաշխիչ 32x40x32մմ	հատ	2
23.	Պոլիպրոպիլենային փոխակերպիչ 25x20մմ	հատ	4
24.	Պոլիպրոպիլենային փոխակերպիչ 32x25մմ	հատ	2
25.	Ձևավոր մասեր	հատ	20
26.	Փական պոլիպրոպիլենային d=20մմ դատարկման	հատ	1
27.	Փական պոլիպրոպիլենային d=32մմ	հատ	2
28.	Փական պոլիպրոպիլենային d=25մմ	հատ	2
29.	Կեղտազտիչ լատունե 1F d=32մմ	հատ	1
30.	Օդամղիչ պատուհանի M100/4"18вт	հատ	5
	<u>Շինարարական աշխատանքներ</u>		
1.	Անցում հատակի տակով	գ.մ	5.6
2.	Անցքերի շաղափում 400մմ պատերում,ф40մմ	հատ	6
3.	Անցքերի շաղափում 200մմ պատերում,ф40մմ	հատ	6

ԿՈՆՍՏՐՈՒԿՏՈՐ	Վ. ԲԱՂԴՅԱՆ		ՊԱՏՎԻՐԱՏՈՒ՝ ԿԱՊԱՆԻ ՀԱՄԱՅՆՔԱՊԵՏԱՐԱՆ			
ՃԱՐՏԱՐԱԳԵՏ	Մ. ՀԱՄԲԱՐՁՈՒՄՅԱՆ		«ՄՇԱԿՈՒՅԹԻ ՏԱՆ ՆՈՐՈԳՈՒՄ»	ՆՓ	ԹԵՐԹ	ԹԵՐԹԵՐ
ՃԱՐՏԱՐԱԳԵՏ	ԱՌՍՏԱՄՅԱՆ					
ՃԱՐՏԱՐԱԳԵՏ	ԳԱՍՏՓԱՆՅԱՆ					
ՃԱՐՏԱՐԱԳԵՏ	ԱՎԵԼԲՈՒՄՅԱՆ					
«ՎԻԼՀԱՄ» ՍՊԸ ԲՊ 17637			ՋԵՐՄԱՄԱՏԱԿԱՐԱՐՈՒՄ	Ա	ՏՕ2	59

~ՀԱՏԱԿԱԳԻԾ /±0,00//Մ1:100/~
/ՋԵՌՈՒՑՈՒՄ ԵՎ ՕԴԱՓՈԽՈՒԹՅՈՒՆ/

~ՀԱՏԱԿԱԳԻԾ /+3,50//Մ1:100/~
/ՋԵՌՈՒՑՈՒՄ ԵՎ ՕԴԱՓՈԽՈՒԹՅՈՒՆ/

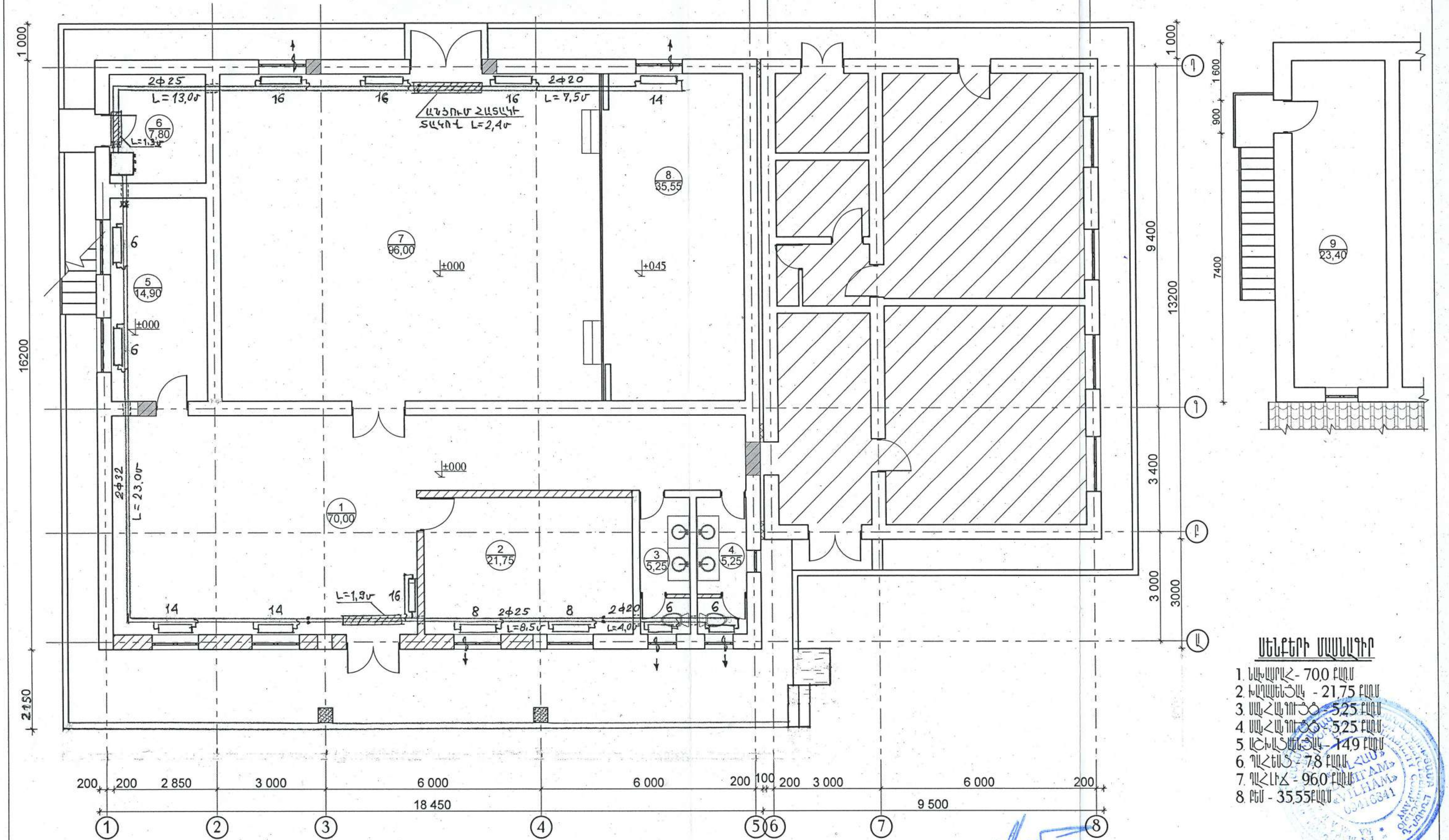

ՍԵՆՔԵՐԻ ՄԱՍՆԱԳԻՐ

1. ՆԱԽԱՍՐԱՀ - 70,0 ՔԱՌ.Մ
2. ԽԱՂԱՍԵՆՅԱԿ - 21,75 ՔԱՌ.Մ
3. ՍԱՆՀԱՆԳՈՒՅՑ - 5,25 ՔԱՌ.Մ
4. ՍԱՆՀԱՆԳՈՒՅՑ - 5,25 ՔԱՌ.Մ
5. ԱՇԽԱՏԱՍԵՆՅԱԿ - 14,9 ՔԱՌ.Մ
6. ՊԱՀԵՍՏ - 7,8 ՔԱՌ.Մ
7. ԴԱՀԼԻՃ - 96,0 ՔԱՌ.Մ
8. ԲԵՄ - 35,55ՔԱՌ.Մ

ԿՈՆՍՏՐՈՒԿՏՈՐ	Վ ԲԱԴԱՅԱՆ		ՊԱՏՎԻՐԱՏՈՒ ԿԱՊԱՆԻ ՀԱՄԱՅՆՔԱՊԵՏԱՐԱՆ			
ՃԱՐՏԱՐԱԳԵՏ	Ա.ՀԱՄԲԱՐՁՈՒՄՅԱՆ		«ՄՇԱԿՈՒՅԹԻ ՏԱՆ ՆՈՐՈԳՈՒՄ»	Ն.Փ	ԹԵՐԹ	Թ.Ք.
ՃԱՐՏԱՐԱԳԵՏ	Դ.ԻՍՐԱՅԵԼՅԱՆ					
ՃԱՐՏԱՐԱԳԵՏ	Ժ.ԲԱԲԱՅԱՆ					
ՃԱՐՏԱՐԱԳԵՏ	Ա ՄԵԼՔՈՒՄՅԱՆ					
«ՎԻԼՀԱՄ» ՍՊԸ ԼԻՑ. ԲՂ 17637			ՀԱՏԱԿԱԳԻԾ /±0,00//ՋԵՌՈՒՑՈՒՄ ԵՎ ՕԴԱՓՈԽՈՒԹՅՈՒՆ/	Ա	ՏՕ-3	59

ՋԵՌՈՒՑՄԱՆ ՏԱՐԱԾԱԿԱՆ ՍԽԵՄԱ

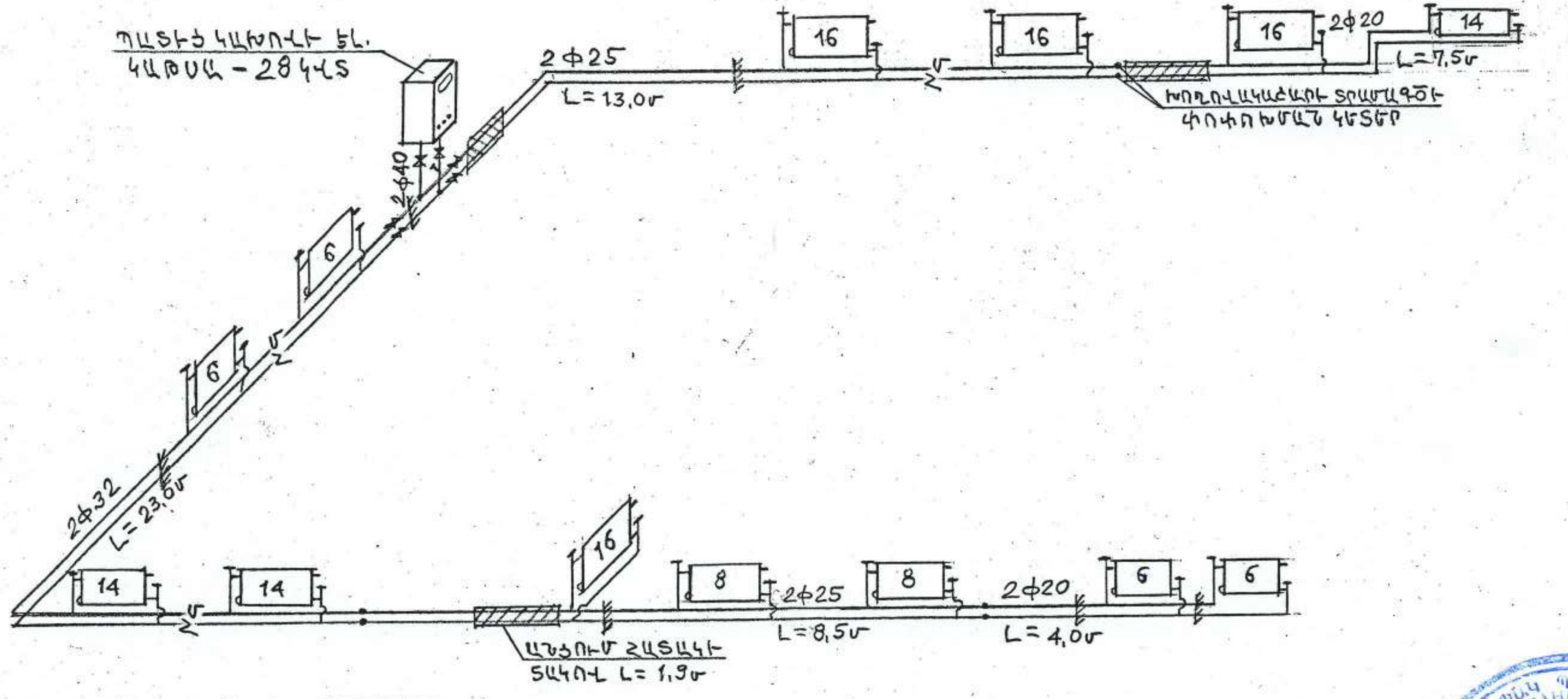

~ՊԱՅՄԱՆԱԿԱՆ ՆՇԱՆՆԵՐ~

1. ԱԼՅՈՒՄԻՆԵ ՄԱՐՏԿՈՑ
2. ՄԱՏԱԿԱՐԱՐ ՋԵՐՄԱԳԻԾ
3. ՀԵՏԱԴԱՐՁ ՋԵՐՄԱԳԻԾ
4. ՍԱՌԸ ՋՐԱԳԻԾ
5. ՓԱԿԱՆ /ՍՈՂՆԱԿ/
6. ԽՈՂՈՎԱԿԻ ԱՆՑՈՒՄ ՀԱՏԱԿԻ ՏԱԿՈՎ
7. ՏԱՔ ՋՐԱԳԻԾ
8. ՓԱԿԱՆ
9. ԿԵՂՏԱԶՏԻՉ

ԿՈՆՍՏՐՈՒԿՏՈՐ	Վ. ԲԱԴԱՅԱՆ		ՊԱՏՎԻՐԱՏՈՒ՝ ԿԱՊԱՆԻ ՀԱՄԱՅՆՔԱՊԵՏԱՐԱՆ			
ՃԱՐՏԱՐԱԳԵՏ	Մ.ՀԱՄԲԱՐՁՈՒՄՅԱՆ		«ՄՇԱԿՈՒՅԹԻ ՏԱՆ ՆՈՐՈԳՈՒՄ»	Ն.Փ	ԹԵՐԹ	ԹԵ.
ՃԱՐՏԱՐԱԳԵՏ	Դ.ՍԱՐԳՍՅԱՆ					
ՃԱՐՏԱՐԱԳԵՏ	Ժ.ԲԱԲԱՅԱՆ					
ՃԱՐՏԱՐԱԳԵՏ	Ա.ՄԵԼՔՈՒՄՅԱՆ					
«ՎԻԼՀԱՄ» ՍՊԸ ԼԻՑ. ԲԴ 17637			ՀԱՏԱԿԱԳԻԾ /±0,00//ՋԵՌՈՒՑՈՒՄ ԵՎ ՕԴԱՓՈԽՈՒԹՅՈՒՆ/	Ա	ՏՕ-4	54

«ՎԻԼՀԱՄ» «ВИЛГАМ» «VILHAM» LIMITED LIABILITY COMPANY

ԱՇԽԱՏԱՆՔՆԵՐԻ ՕՐԱՑՈՒՅՑԱՅԻՆ ԳՐԱՖԻԿ

N	Աշխատանքների անվանումը	I տարի													
1.	Տանիքի ապամոնտաժում														
2.	Պատերի և միջնորմների քանդում														
3.	Հատակների քանդում														
4.	Դուռ-պատուհանների ապամոնտաժում														
5.	Պատերի և միջնորմների շար														
6.	Տանիքի կառուցում														
7.	Դուռ-պատուհանների տեղադրում														
8.	Հատակների կառուցում														
9.	Էլ. մոնտաժային աշխատանքներ														
10.	Ջրամատակարարման և ջրահեռացման աշխատանքներ														
11.	Ջեռուցման և օդափոխ. մոնտաժային աշխատանքներ														
12.	Ներքին և արտաքին հարդարման աշխատանքներ														
13.	Տարածքի բարեկարգում														
14.	Շին աղբի տեղափոխում աղբավայր՝ 43.2 կմ														

ԿՈՆՍՏՐՈՒԿՏՈՐ	Վ. ԲԱՂԱՅԱՆ	ՊԱՏՎԻՐԱՏՈՒ՝ ԿԱՊԱՆԻ ՀԱՄԱՅՆՔԱՊԵՏԱՐԱՆ			
ՃԱՐՏԱՐԱԳԵՏ	Մ. ՀԱՄԲԱՐՁՈՒՄՅԱՆ	«ՄՇԱԿՈՒՅԹԻ ՏԱՆ ՆՈՐՈԳՈՒՄ»	ՆՓ	ԹԵՐԹ	ԹԵՐԹԵՐ
ՃԱՐՏԱՐԱԳԵՏ	Գ. ԻՍՐԱՅԵԼՅԱՆ				
ՃԱՐՏԱՐԱԳԵՏ	Ժ. ԲԱԲԱՅԱՆ				
«ՎԻԼՀԱՄ» ՍՊԸ ԲՊԼ 17637		ՕՐԱՑՈՒՅՑԱՅԻՆ ԳՐԱՖԻԿ	Ա	ՃԾ-25	59